PowerBook G4
15 pouces
Guide de l'utilisateur

Contient des informations sur
la configuration, l'extension et
le dépannage de votre ordinateur
PowerBook G4

Apple Computer, Inc.
© 2005 Apple Computer Inc. Tous droits réservés.

En application des lois et conventions en vigueur, aucune reproduction totale ni partielle du manuel n'est autorisée, sauf consentement écrit préalable d'Apple.

Le logo Apple est une marque d'Apple Computer, Inc., déposée aux États-Unis et dans d'autres pays. En l'absence du consentement écrit d'Apple, l'utilisation à des fins commerciales de ce logo via le clavier (Option + 1) pourra constituer un acte de contrefaçon et/ou de concurrence déloyale.

Tout a été mis en œuvre pour que les informations présentées dans ce manuel soient exactes. Apple n'est pas responsable des erreurs de reproduction ou d'impression.

Apple
1 Infinite Loop
Cupertino, CA 95014-2084
408-996-1010
www.apple.com

Apple, le logo Apple, AirPort, AppleTalk, Final Cut Pro, FireWire, iCal, iDVD, iLife, iMovie, iPhoto, iPod, iTunes, Mac, Macintosh, Mac OS et PowerBook sont des marques d'Apple Computer, Inc. déposées aux États-Unis et dans d'autres pays.

AirPort Express, Exposé, FileVault, Finder, le logo FireWire, iSight, Safari, Spotlight, SuperDrive, Tiger et Xcode sont des marques d'Apple Computer Inc.

AppleCare, Apple Store et iTunes Music Store sont des marques de service d'Apple Computer, Inc. déposées aux États-Unis et dans d'autres pays.

.Mac est une marque de service d'Apple Computer, Inc.

ENERGY STAR® est une marque déposée aux États-Unis.

La marque et les logos Bluetooth® sont la propriété de Bluetooth SIG, Inc. et sont utilisés sous licence par Apple Computer, Inc.

PowerPC est une marque d'International Business Machines Corporation, utilisée sous licence.

Les autres noms de produits et de sociétés sont la propriété de leurs détenteurs respectifs. Les produits commercialisés par des entreprises tierces ne sont mentionnés que pour information, sans aucune intention de préconisation ni de recommandation. Apple décline toute responsabilité quant à l'utilisation et au fonctionnement de ces produits.

Le produit décrit dans le présent manuel intègre des technologies de protection de droits d'auteur elles-mêmes protégées par divers brevets américains ainsi que d'autres droits de propriété intellectuelle appartenant à Macrovision Corporation et à d'autres détenteurs. L'utilisation de ces technologies de protection des droits d'auteurs doit être autorisée par Macrovision Corporation et est destinée à un cadre privé ou de visualisation restreinte, sauf consentement de Macrovision Corporation. Tout démontage ou ingénierie inverse est interdit.

Réclamations concernant l'appareillage aux États-Unis. Brevets n°4,631,603, 4,577,216, 4,819,098 et 4,907,093 sous licence à des fins de visualisation limitée uniquement.

Publié simultanément aux États-Unis et au Canada.

Table des matières

Chapitre 1

5 **Premiers contacts**
6 Configuration de votre PowerBook
13 Fonctionnalités de base de votre PowerBook
15 Autres fonctionnalités de votre PowerBook
17 Extinction ou suspension d'activité de votre PowerBook
18 Étalonnage de votre batterie
19 Informations supplémentaires

Chapitre 2

21 **Familiarisation avec votre ordinateur**
22 Réglage de votre écran
23 Utilisation de votre adaptateur secteur
25 Utilisation du trackpad
26 Utilisation du clavier
27 Utilisation d'une souris
27 À propos de Mac OS X
28 Personnalisation du bureau et réglage des préférences
29 Obtention de réponses grâce à l'Aide Mac
30 Utilisation des applications
30 Lorsqu'une application ne répond plus
31 Connexion à un réseau
31 Utilisation d'Internet
31 Maintien à jour de votre logiciel
32 Connexion à une imprimante
33 Lecture d'un CD et connexion d'un casque d'écoute
33 Connexion d'un appareil photo ou de tout autre périphérique FireWire ou USB
33 Transfert de fichiers vers un autre ordinateur

Chapitre 3

35 **Utilisation de votre PowerBook**
36 Utilisation de périphériques USB (Universal Serial Bus)
38 Connexion via FireWire
41 Utilisation de cartes PC Card
42 Mise en réseau sans fil AirPort Extreme
43 Utilisation de la technologie sans fil Bluetooth

46 Connexion via Ethernet (10/100/1000Base-T)
47 Utilisation de votre modem
47 Utilisation de la gestion de la vidéo externe (DVI, VGA et S-vidéo)
50 Connexion de haut-parleurs et autres périphériques audio
51 Utilisation de votre lecteur SuperDrive
55 Technologie Sudden Motion Sensor
55 Utilisation de votre batterie
59 Protection de votre PowerBook

Chapitre 4 61 **Ajout de mémoire à votre PowerBook**
62 Installation de mémoire supplémentaire
66 Vérification de la reconnaissance de la nouvelle mémoire par votre PowerBook

Chapitre 5 67 **Dépannage**
67 Problèmes vous empêchant d'utiliser votre ordinateur
69 Autres problèmes
71 Réinstallation des logiciels fournis avec votre ordinateur
73 Utilisation de Apple Hardware Test
73 Installation des outils Xcode
73 Localisation du numéro de série de votre produit

Annexe A 75 **Caractéristiques**

Annexe B 77 **Consignes de sécurité, d'utilisation et d'entretien**
77 Consignes de sécurité pour la configuration et l'utilisation de votre ordinateur
78 Utilisation de votre PowerBook
79 Consignes générales de sécurité
80 Manipulation de la batterie
80 Protection de votre système auditif
81 Ergonomie
82 Apple et l'environnement

Annexe C 83 **Connexion à Internet**
85 Collecte des informations nécessaires
86 Saisie de vos informations
86 Connexion avec un modem commuté
88 Connexion par ligne DSL, modem câble ou réseau LAN
93 Configuration de votre connexion sans fil AirPort Extreme
97 Dépannage de votre connexion

Annexe D 99 **Les dix questions principales**

103 Communications Regulation Information

Premiers contacts

1

Votre PowerBook est un ordinateur portable des plus complets.

Votre PowerBook comprend les composants suivants :

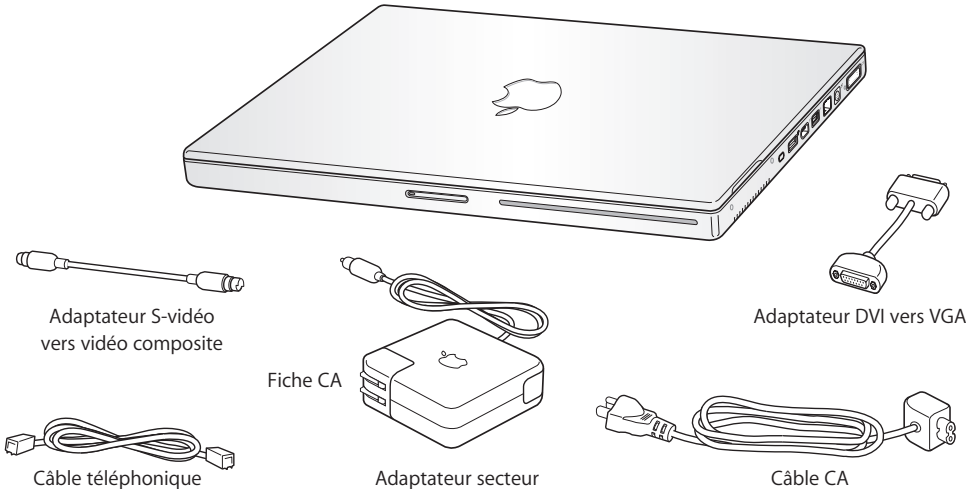

Important : lisez attentivement toutes les instructions d'installation et les consignes de sécurité (voir "Consignes de sécurité, d'utilisation et d'entretien" à la page 77) avant de brancher votre ordinateur sur une prise de courant murale.

Configuration de votre PowerBook

Votre ordinateur PowerBook est conçu pour être configuré rapidement et utilisé immédiatement. Les pages suivantes contiennent des informations qui vous guident tout au long du processus de configuration qui inclut notamment les tâches suivantes :

- Branchement de l'adaptateur secteur
- Connexion des câbles
- Mise sous tension de votre PowerBook
- Configuration d'un compte d'utilisateur et d'autres paramètres via l'Assistant réglages

Étape 1 : Branchement de l'adaptateur secteur

Si l'adaptateur secteur est entouré d'un film protecteur, retirez ce dernier avant de configurer votre PowerBook.

- Branchez la fiche CA de votre adaptateur secteur sur une prise de courant et la fiche de l'adaptateur secteur sur le port d'adaptateur secteur du PowerBook.

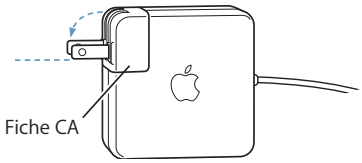

Important : assurez-vous que la fiche CA est complètement insérée dans l'adaptateur secteur et que les broches électriques de votre fiche CA sont complètement déployées avant de brancher l'adaptateur sur la prise de courant.

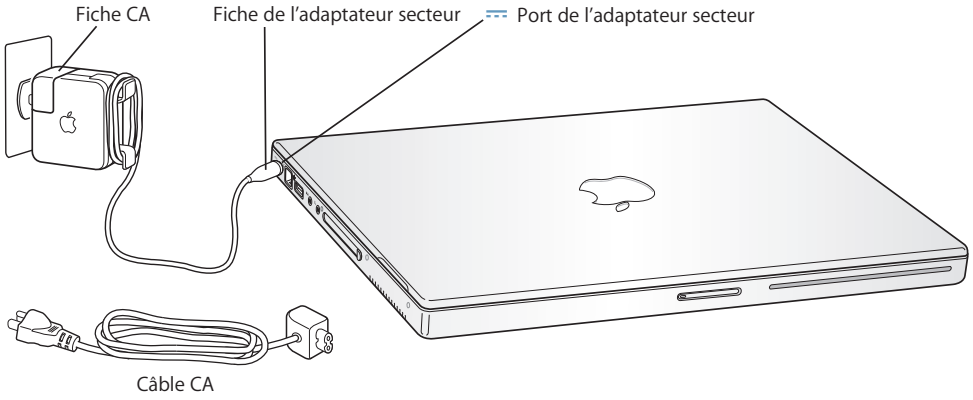

Pour étendre la portée de votre adaptateur secteur, vous pouvez relier le câble CA. Tirez d'abord sur la fiche CA pour la retirer de l'adaptateur, puis reliez le câble CA inclus à l'adaptateur. Branchez l'autre extrémité sur une prise murale. Pour voir une illustration de cette opération, consultez la page 23.

Étape 2 : Connectez vos câbles

Ensuite, pour obtenir une connexion Internet, connectez votre PowerBook à une ligne téléphonique, à un modem DSL, à un modem câble ou à un réseau Ethernet. Si vous vous connectez à un réseau sans fil AirPort Extreme 802.11b ou 802.11g, vous n'avez pas besoin de câbles.

Pour se connecter à une ligne téléphonique :

- Connectez le câble téléphonique relié à la prise murale au port modem interne pour une connexion commutée.

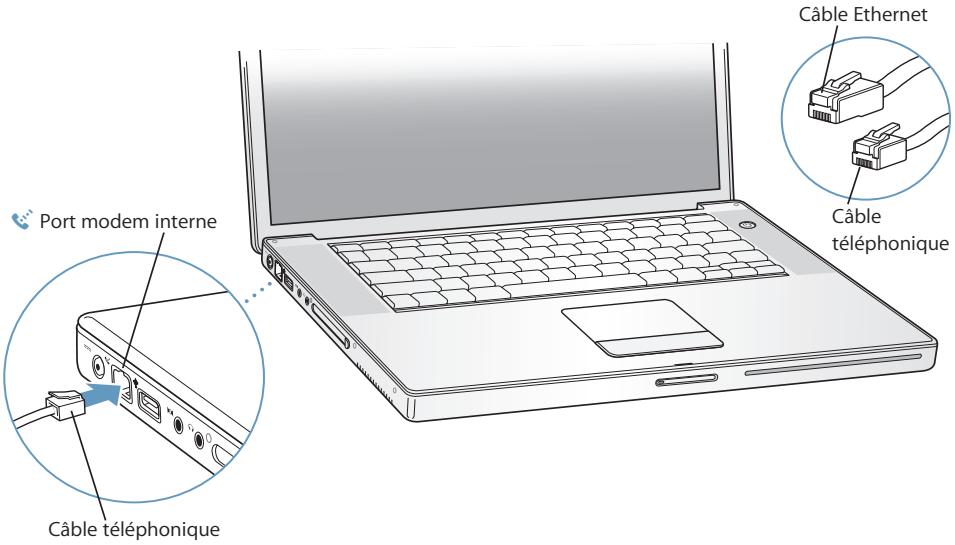

Assurez-vous de bien connecter le port modem interne à une ligne téléphonique analogique (type de celle utilisée à domicile).

Avertissement : ne connectez jamais une ligne téléphonique numérique au modem ; un type de ligne inapproprié risque en effet de l'endommager. Contactez votre opérateur téléphonique si vous n'êtes pas certain de votre type de ligne téléphonique.

Pour plus d'informations sur votre modem, consultez la "Utilisation de votre modem" à la page 47. Pour obtenir des informations sur les autres types de connexions, consultez l'annexe C, "Connexion à Internet", à la page 83.

Pour se connecter à un modem DSL ou câble ou à un réseau Ethernet :

- Connectez le câble à votre modem DSL ou modem câble, comme cela est indiqué dans les instructions du modem, ou connectez le câble Ethernet à un concentrateur ou à une prise Ethernet. Connectez ensuite l'autre extrémité du câble au port Ethernet de l'ordinateur.

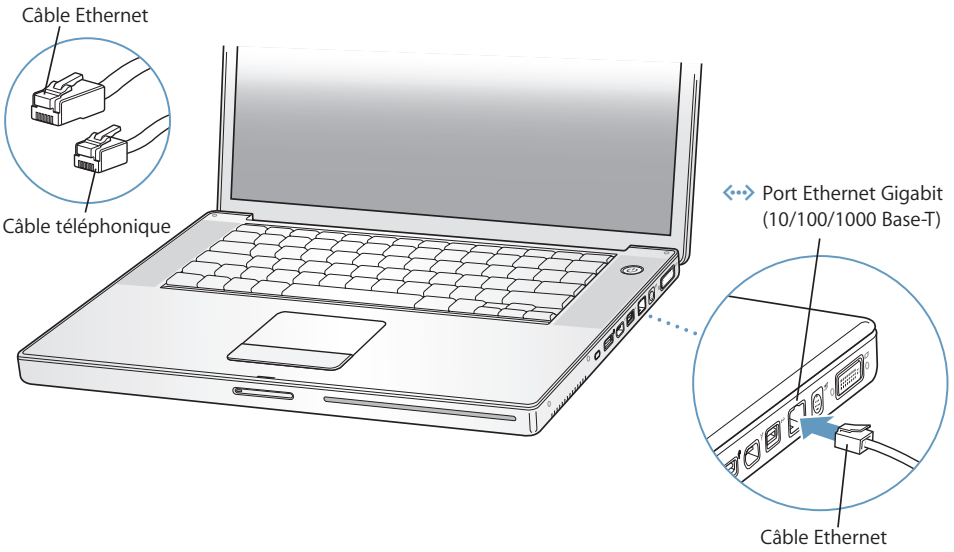

Étape 3 : Allumez votre PowerBook

1 Pour allumer le PowerBook, appuyez sur le bouton d'alimentation (⏻).

Lorsque vous allumez l'ordinateur, la lampe témoin de suspension d'activité doit s'allumer (et le rester) et un signal sonore doit être émis.

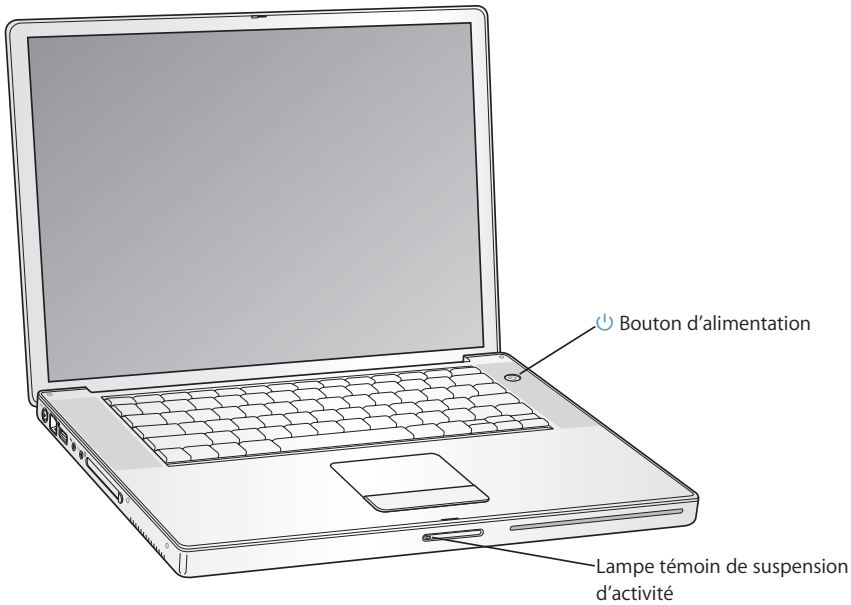

Le démarrage du PowerBook requiert quelques instants. Après le démarrage, la lampe témoin de suspension d'activité s'éteint et Assistant réglages s'ouvre automatiquement.

Remarque : pour démarrer votre PowerBook, effectuez une seule pression brève (maximum une seconde) sur le bouton d'alimentation (⏻). Relâchez le bouton d'alimentation dès que vous entendez le signal sonore indiquant le démarrage sinon vous risqueriez d'éteindre l'ordinateur.

2 Le trackpad de votre PowerBook permet de sélectionner et de déplacer des éléments à l'écran de la même façon que la souris d'un ordinateur de bureau.

- Pour déplacer le pointeur à l'écran, glissez votre index sur le trackpad.

Important : n'utilisez qu'un seul doigt sur le trackpad pour déplacer le pointeur. Le trackpad est conçu pour permettre le défilement lorsque vous utilisez deux doigts accolés, si la fonction de défilement est activée. Pour toute information supplémentaire, consultez la section "Utilisation du trackpad" à la page 25.

- Pour sélectionner un élément, cliquer ou faire un double-clic, utilisez le bouton du trackpad.

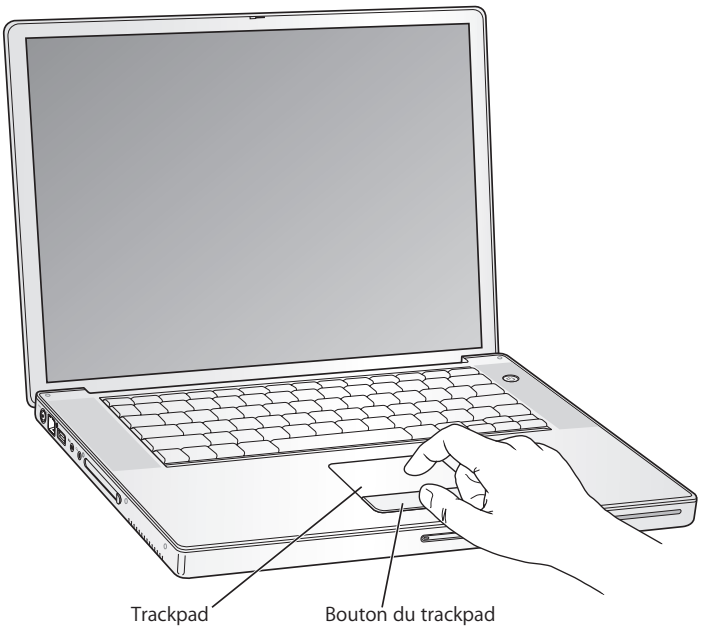

Problèmes de mise sous tension de l'ordinateur

Rien ne se produit lorsque vous appuyez sur le bouton d'alimentation (⏻).

- La batterie est peut-être déchargée. Assurez-vous que l'adaptateur secteur est correctement connecté à l'ordinateur et relié à une prise électrique. La prise doit s'éclairer lorsque que vous la branchez sur l'ordinateur.
- Si l'ordinateur ne démarre toujours pas, consultez la section "Problèmes vous empêchant d'utiliser votre ordinateur" à la page 67.

Un point d'interrogation clignotant sur une icône de disque ou de dossier apparaît à l'écran.

- Cette icône signifie généralement que l'ordinateur ne parvient pas à localiser le logiciel système sur le disque dur interne ou sur tout disque externe relié à l'ordinateur. Essayez de redémarrer. Maintenez enfoncé le bouton d'alimentation (⏻) de 4 à 5 secondes jusqu'à l'arrêt de l'ordinateur. Appuyez ensuite de nouveau sur le bouton d'alimentation. Si le problème persiste, vous devrez peut-être réinstaller le logiciel système. Voir "Réinstallation des logiciels fournis avec votre ordinateur" à la page 71.

Étape 4 : Configuration à l'aide de l'Assistant réglages

La première fois que vous démarrez votre ordinateur, l'Assistant réglages se met en route. Il vous aide à saisir les informations concernant la configuration Internet et le courrier électronique et à configurer un utilisateur sur votre ordinateur.

Si vous possédez déjà un ordinateur Macintosh, l'Assistant réglages peut vous aider à transférer automatiquement les fichiers, les applications et d'autres informations depuis votre ancien ordinateur vers votre nouveau PowerBook.

Pour transférer des informations, vérifiez les éléments suivants :

- Votre autre ordinateur Mac dispose d'un port FireWire intégré et prend en charge le mode disque cible FireWire.
- Votre autre ordinateur Mac fonctionne sous Mac OS X 10.4 ou ultérieur.
- Vous disposez d'un câble FireWire standard 6 broches vers 6 broches.

L'Assistant réglages vous guide tout au long du processus de transfert d'informations ; il vous suffit de suivre les instructions à l'écran. Le transfert des informations vers votre PowerBook n'affecte en aucun cas les informations qui se trouvent sur l'autre Mac. (Si vous avez partitionné le disque dur du nouveau PowerBook, toutes les informations présentes sur l'autre Mac seront transférées vers une seule partition.)

L'Assistant réglages vous permet de transférer :

- Les comptes d'utilisateur, y compris les préférences et le courrier électronique.
- Les réglages de réseau, pour que votre nouveau PowerBook soit automatiquement configuré avec les mêmes réglages de réseau que votre autre Mac.
- Les fichiers et dossiers qui se trouvent sur votre disque dur et sur vos partitions. Cela vous permet d'accéder facilement aux fichiers et dossiers que vous utilisiez sur votre ancien Mac.
- Le dossier Applications, pour que la plupart des applications que vous utilisiez sur votre autre Mac soient installées sur votre nouvel ordinateur PowerBook. (Vous devrez peut-être réinstaller certaines applications transférées.)

Important : veillez à ne pas écraser des versions plus récentes d'applications déjà installées sur votre PowerBook lors du transfert de ces applications.

Si vous ne comptez pas conserver ou utiliser votre autre Mac, il est préférable de lui retirer son autorisation de lecture de musique ou de fichiers audio achetés sur le magasin de musique en ligne iTunes Music Store. Le retrait d'autorisation d'accès à un ordinateur empêche toute autre personne de lire la musique et les livres audio que vous avez achetés et permet de libérer une autre autorisation (un compte iTunes vous permet d'autoriser jusqu'à cinq ordinateurs seulement).

Si vous n'utilisez pas l'Assistant réglages pour transférer vos informations lors du démarrage initial de votre ordinateur, vous pouvez le faire ultérieurement. Allez dans le dossier Applications, ouvrez le dossier Utilitaires, puis double-cliquez sur Assistant migration.

Remarque : si vous avez utilisé l'Assistant réglages pour transférer vos informations à partir d'un ancien Macintosh et que vous souhaitez utiliser l'Assistant migration pour transférer à nouveau des informations, assurez-vous que FileVault est désactivé sur l'ancien Macintosh. Pour désactiver FileVault, ouvrez la sous-fenêtre Sécurité des Préférences Système et cliquez sur Désactiver FileVault. Suivez les instructions à l'écran.

L'Assistant réglages peut également vous aider à configurer la connexion à Internet de votre ordinateur. Pour les particuliers, l'accès à Internet requiert généralement l'ouverture d'un compte auprès d'un fournisseur d'accès à Internet (FAI) éventuellement payant. Si vous disposez déjà d'un compte Internet, consultez l'annexe C, "Connexion à Internet", à la page 83 pour savoir quelles sont les informations à saisir.

Félicitations, votre PowerBook est prêt !

Fonctionnalités de base de votre PowerBook

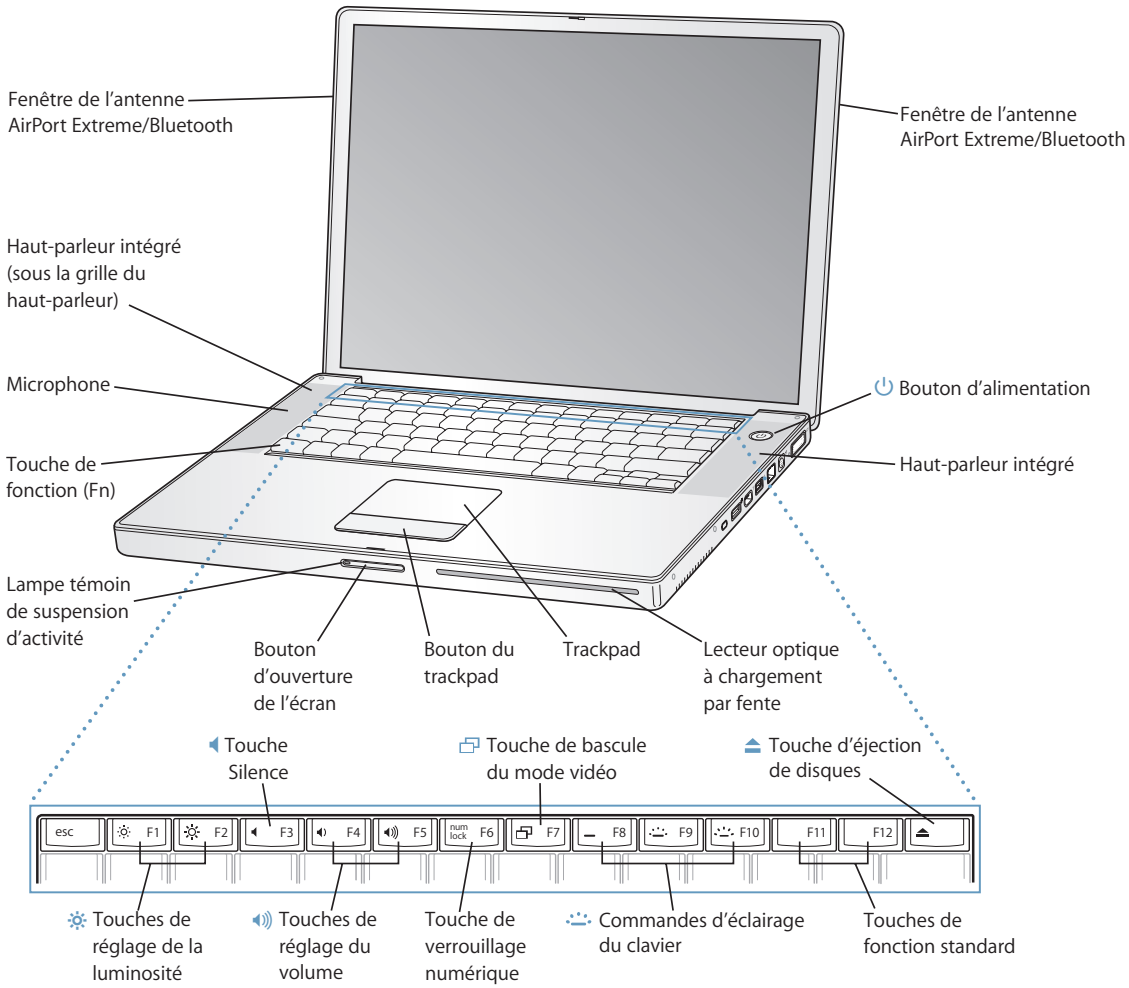

Touches de réglage de la luminosité
Permettent d'augmenter ou de réduire la luminosité de l'écran de votre PowerBook.

Touche Silence
Permet de désactiver le son provenant des haut-parleurs intégrés et du port de sortie casque.

Touches de réglage du volume
Augmentent ou diminuent le volume du son provenant des haut-parleurs intégrés et du port de sortie casque.

Touche de verrouillage numérique
Permet d'activer et de désactiver le pavé numérique intégré au clavier du PowerBook. Lorsque le pavé numérique est activé, une lumière verte s'allume sur la touche.

Touche de bascule du mode vidéo
Permet de passer du mode double-écran (affichage de votre bureau sur l'écran intégré et sur un écran externe) au mode de recopie vidéo (affichage des mêmes informations sur l'écran intégré et sur un écran externe), et vice versa.

Commandes d'éclairage du clavier
Augmente (), diminue () ou désactive (—) la luminosité de l'éclairage de votre clavier.

F11, F12
La touche F11 est présélectionnée pour ouvrir Exposé et la touche F12 ouvre Dashboard.

Touche d'éjection de disques
Maintenez cette touche enfoncée pour éjecter un disque.

Haut-parleurs stéréo intégrés
Permettent d'écouter de la musique, des films, des jeux et d'autres types de données multimédias.

Microphone
Ce microphone intégré (situé sous la grille du haut-parleur de gauche) permet d'enregistrer directement des sons sur le disque dur de votre PowerBook.

Touche de fonction (Fn)
Maintenez cette touche enfoncée pour activer les actions personnalisées affectées aux touches de fonction (F1 à F12). Pour apprendre comment personnaliser les touches de fonction, choisissez Aide > Aide Mac, puis faites une recherche sur "touches de fonction".

Lampe témoin de suspension d'activité
Un voyant blanc clignote lorsque le PowerBook est en suspension d'activité. Cette lumière s'allume pendant un bref laps de temps au démarrage et à l'extinction de votre PowerBook.

Bouton d'ouverture de l'écran
Appuyez sur ce bouton pour ouvrir l'écran et votre PowerBook.

Trackpad
Déplacez le pointeur sur l'écran du PowerBook à l'aide d'un seul doigt sur le trackpad ; faites défiler avec deux doigts sur le trackpad. Consultez la section "Utilisation du trackpad" à la page 25 pour en savoir plus sur le déplacement du pointeur et la fonction de défilement avec le trackpad.

Lecteur optique à chargement par fente
Votre lecteur optique peut lire les CD et les DVD et écrire sur ces supports. Consultez la section "Utilisation de votre lecteur SuperDrive" à la page 51 pour plus de détails.

Bouton d'alimentation
Permet d'allumer, d'éteindre ou de suspendre l'activité de votre PowerBook.

Fenêtre de l'antenne AirPort Extreme/Bluetooth
Une borne d'accès AirPort Extreme, AirPort Express ou un autre type de point d'accès sans fil permet de se connecter à Internet sans fil. La technologie sans fil Bluetooth® vous permet de vous connecter sans fil à des périphériques comme par exemple des souris, des claviers et des téléphones portables. Pour en savoir plus, consultez les sections "Mise en réseau sans fil AirPort Extreme" à la page 42 et "Utilisation de la technologie sans fil Bluetooth" à la page 43.

Autres fonctionnalités de votre PowerBook

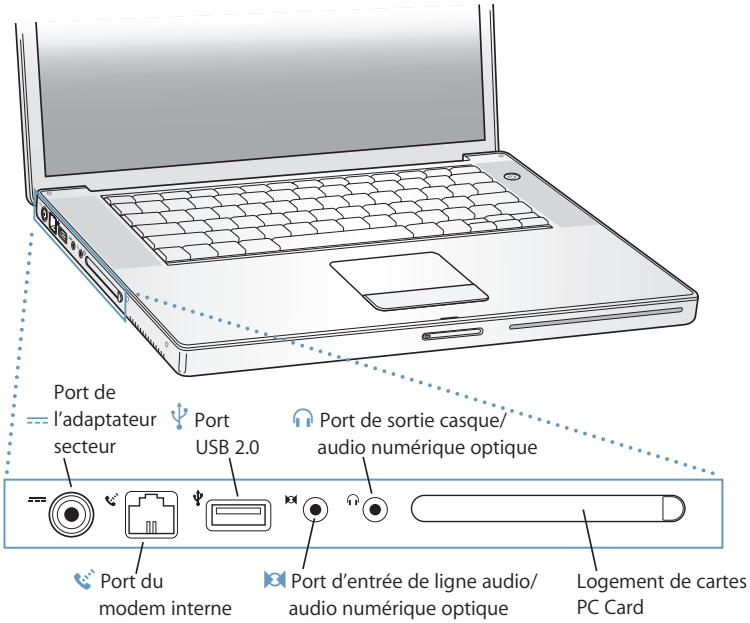

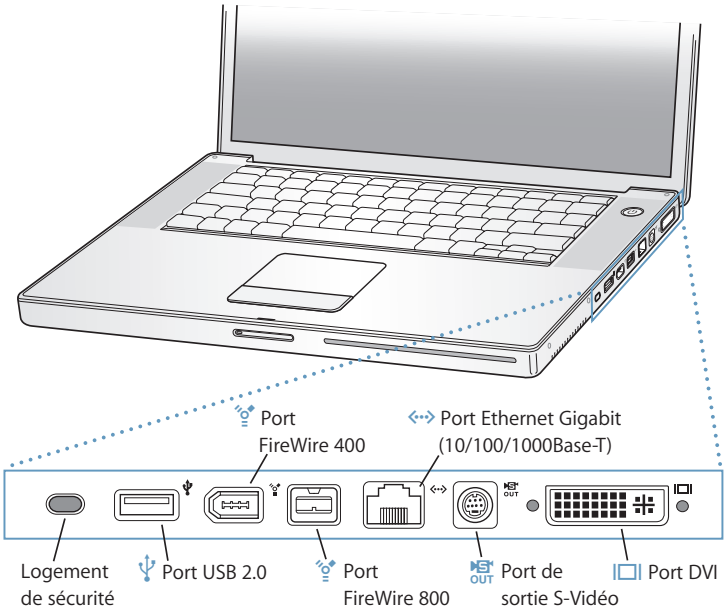

Port d'adaptateur secteur
Branchez-y l'adaptateur secteur qui vous est fourni pour recharger la batterie de votre PowerBook.

Port du modem interne
Permet de relier une ligne téléphonique standard directement au modem interne.

Deux ports haute vitesse USB 2.0 (Universal Serial Bus)
Grâce à la technologie USB, vous pouvez connecter des périphériques supplémentaires à votre ordinateur, tels qu'une imprimante, des unités de stockage externes, un appareil photo numérique, un modem, un clavier ou une manette de jeu. (Compatible avec les appareils USB standard.)

Port d'entrée de ligne audio/audio numérique optique
Il permet de connecter un micro ou un appareil audio numérique à votre PowerBook.

Port de sortie casque/audio numérique optique
Il permet de connecter des haut-parleurs externes, un casque ou des appareils audio numériques.

Logement de cartes PC Card
Augmente les capacités de votre PowerBook. Accepte les formats PC Card de Type I ou II et CardBus.

Logement de sécurité
Protégez votre PowerBook contre le vol en l'attachant à l'aide d'un câble de sécurité (vendu séparément).

Deux ports FireWire
Permettent de connecter des périphériques à haute vitesse tels que des caméras vidéo numériques et des périphériques de stockage externes. Vous pouvez connecter un périphérique FireWire standard 6 broches directement au port FireWire à 400 ou utiliser un câble FireWire 9 vers 6 broches pour connecter le périphérique au port FireWire à 800 Mbps. Vous pouvez également connecter directement un périphérique FireWire 9 broches au port FireWire à 800.

Port Ethernet Gigabit (10/100/1000Base-T)
Permet de se connecter soit à un réseau Ethernet 10/100/1000 Base-T haute vitesse, soit à un autre ordinateur et de transférer des fichiers. La fonction de détection automatique du port Ethernet détecte d'autres périphériques Ethernet sans avoir besoin de câble croisé Ethernet pour établir la connexion.

Port de sortie TV (sortie S-Vidéo)
Permet de connecter votre PowerBook à un téléviseur, un magnétoscope ou tout autre appareil vidéo. Vous pouvez utiliser le port de sortie TV pour effectuer des présentations ou pour regarder un film DVD sur votre téléviseur.

Port DVI (moniteur externe)
Permet de connecter un moniteur externe ou un projecteur équipé d'un connecteur DVI ou de raccorder un moniteur VGA en utilisant l'adaptateur DVI vers VGA inclus.

Pour des informations supplémentaires sur ces caractéristiques, consultez le chapitre 3, "Utilisation de votre PowerBook", à la page 35.

Extinction ou suspension d'activité de votre PowerBook

Lorsque vous avez fini d'utiliser votre PowerBook, vous pouvez suspendre son activité ou l'éteindre.

Suspension de l'activité de votre PowerBook

Si vous n'utilisez pas votre PowerBook pendant un court moment, suspendez son activité. Cette fonctionnalité sert à réactiver votre ordinateur sans avoir à le redémarrer.

Pour suspendre l'activité de votre ordinateur, procédez de l'une des manières suivantes :

- Rabattez l'écran.
- Choisissez Pomme (🍎) > Suspendre l'activité, dans la barre des menus.
- Appuyez sur le bouton d'alimentation (⏻) et cliquez sur Suspendre l'activité dans la zone de dialogue qui apparaît.

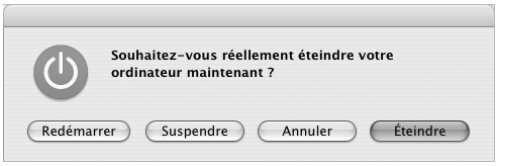

Avertissement : patientez quelques secondes jusqu'à ce que le voyant blanc de suspension d'activité clignote sur le loquet de l'écran (signalant que l'activité de l'ordinateur est suspendue et que le disque dur a cessé de tourner) avant de déplacer votre PowerBook. Tout déplacement de votre ordinateur lorsque le disque dur est en train de tourner risque d'endommager ce dernier et d'entraîner une perte de données ou l'impossibilité de démarrer à partir du disque dur.

Pour réactiver l'ordinateur :

- *Si l'écran est rabattu,* ouvrez-le. Votre PowerBook reprend automatiquement son activité lorsque vous ouvrez l'écran.
- *Si l'écran est déjà ouvert,* appuyez sur le bouton d'alimentation (⏻) ou sur n'importe quelle touche du clavier.

Extinction de votre PowerBook

Si vous ne comptez pas utiliser votre PowerBook pendant un jour ou deux, éteignez-le.

Pour éteindre votre ordinateur, procédez de l'une des manières suivantes :

- Choisissez Pomme (🍎) > Éteindre, dans la barre des menus.
- Appuyez sur le bouton d'alimentation (⏻) et cliquez sur Éteindre dans la zone de dialogue qui apparaît.

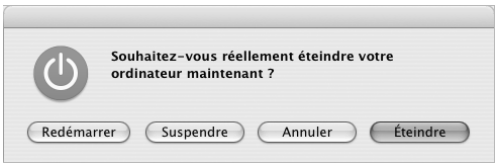

La lampe témoin de suspension d'activité reste allumée quelques instants au moment de l'extinction.

Si vous comptez ranger votre PowerBook pour une durée prolongée, consultez la section "Rangement de votre PowerBook" à la page 78 afin d'obtenir des informations sur les mesures à prendre pour éviter que votre batterie ne se décharge complètement.

Étalonnage de votre batterie

Pour obtenir une autonomie optimale de votre batterie, effectuez son étalonnage durant la première semaine d'utilisation de votre PowerBook et répétez régulièrement cette procédure afin que votre batterie fonctionne à pleine capacité.

Pour étalonner votre batterie :

1. Branchez votre adaptateur secteur et chargez complètement la batterie de votre PowerBook jusqu'à ce que le témoin lumineux de l'adaptateur passe au vert et que l'indicateur à l'écran dans la barre des menus indique que la batterie est complètement chargée.
2. Laissez la batterie complètement rechargée pendant deux heures ou plus. Vous pouvez utiliser votre ordinateur durant cette période à condition de brancher l'adaptateur secteur.
3. Débranchez l'adaptateur secteur en gardant le PowerBook allumé et commencez à l'utiliser avec la batterie. Vous pouvez utiliser votre ordinateur durant cette période.

   Lorsque votre batterie est presque déchargée, un message d'avertissement apparaît à l'écran.
4. Gardez votre ordinateur allumé jusqu'à ce qu'il suspende son activité. Enregistrez votre travail et fermez toutes les applications lorsque la batterie est presque déchargée et avant que le système ne suspende son activité.

5 Éteignez l'ordinateur ou mettez-le en mode de suspension d'activité pendant cinq heures ou plus.

6 Connectez l'adaptateur secteur jusqu'à ce que la batterie soit complètement rechargée.

Important : recommencez régulièrement la procédure d'étalonnage afin de maintenir votre batterie dans un état optimal.

Si vous avez acheté des batteries supplémentaires, appliquez-leur également la procédure d'étalonnage. Pour obtenir plus d'informations sur votre adaptateur secteur et votre batterie, consultez les sections "Utilisation de votre adaptateur secteur" à la page 23 et "Utilisation de votre batterie" à la page 55.

Informations supplémentaires

Pour en savoir plus sur votre PowerBook, consultez les ressources suivantes :

- Découvrez les caractéristiques élémentaires de votre PowerBook. Consultez le chapitre 2, "Familiarisation avec votre ordinateur", à la page 21.
- Amusez-vous en testant les applications et les fonctionnalités Internet offertes par votre ordinateur. Lisez le livret *Bienvenue sur Tiger* fourni avec votre ordinateur.
- Si vous n'êtes pas familiarisé avec Mac OS X, ouvrez l'Aide Mac et lisez les informations. Pour en savoir plus, reportez-vous à la section "Obtention de réponses grâce à l'Aide Mac" à la page 29.
- Si un problème vous empêche d'utiliser votre ordinateur, consultez le chapitre 5, "Dépannage", à la page 67.
- Consultez les dix questions les plus fréquemment posées. Lisez l'annexe D, "Les dix questions principales", à la page 99.
- Pour plus d'information sur l'assistance, les groupes de discussion et les dernières nouveautés logicielles Apple à télécharger, visitez le site www.apple.com/fr/support.
- Si vous ne trouvez pas de réponse à votre problème, consultez les documents AppleCare qui accompagnent votre ordinateur pour savoir comment joindre Apple.

Familiarisation avec votre ordinateur

2

Ce chapitre présente des notions élémentaires importantes concernant votre PowerBook.

La légèreté et la finesse de votre PowerBook vous permettent de l'emporter partout, que ce soit au bureau, à la bibliothèque, en classe ou dans tout autre endroit, afin de pouvoir travailler ou jouer.

Lorsque vous cessez d'utiliser votre PowerBook, patientez quelques instants avant de transporter l'ordinateur afin de laisser le temps au disque dur ou à tout disque optique situé dans votre lecteur (un CD ou un DVD, par exemple) d'arrêter de tourner. Évitez de bousculer ou de heurter votre PowerBook pendant que des disques sont en train de tourner.

Remarque : votre PowerBook utilise la technologie Sudden Motion Sensor qui contribue à protéger le disque dur en cas de chute ou de vibrations intenses subies par l'ordinateur. Pour plus de détails, consultez la section "Technologie Sudden Motion Sensor" à la page 55.

Lorsque vous utilisez votre PowerBook ou que vous rechargez sa batterie, il est normal de constater une augmentation de la température de la partie inférieure du boîtier. En cas d'utilisation prolongée, placez votre PowerBook sur une surface plane et stable. Le dessous du boîtier est légèrement surélevé pour permettre la circulation d'air et assurer ainsi à l'équipement une température de fonctionnement normale.

À mesure que vous vous familiarisez avec votre nouvel ordinateur PowerBook, vous entendrez parfois de petits bruits émis par le système au démarrage ou lorsque le lecteur de disque dur et le lecteur optique sont utilisés. De même, il arrive qu'après une certaine période de fonctionnement du PowerBook, un petit ventilateur se mette en marche pour refroidir le système, ce qui peut produire un léger bruit. Ce genre de sons, qu'émet le système, font partie du fonctionnement normal de votre ordinateur.

Pour obtenir plus de consignes de sécurité sur la manipulation et l'utilisation de votre PowerBook dans différents lieux, veuillez consulter l'annexe B, "Consignes de sécurité, d'utilisation et d'entretien", à la page 77.

Réglage de votre écran

Après avoir commencé à travailler sur votre nouvel ordinateur PowerBook, réglez si nécessaire l'affichage de l'écran pour un meilleur confort visuel. Utilisez les touches portant l'icône de luminosité (☼) pour régler la luminosité de l'écran.

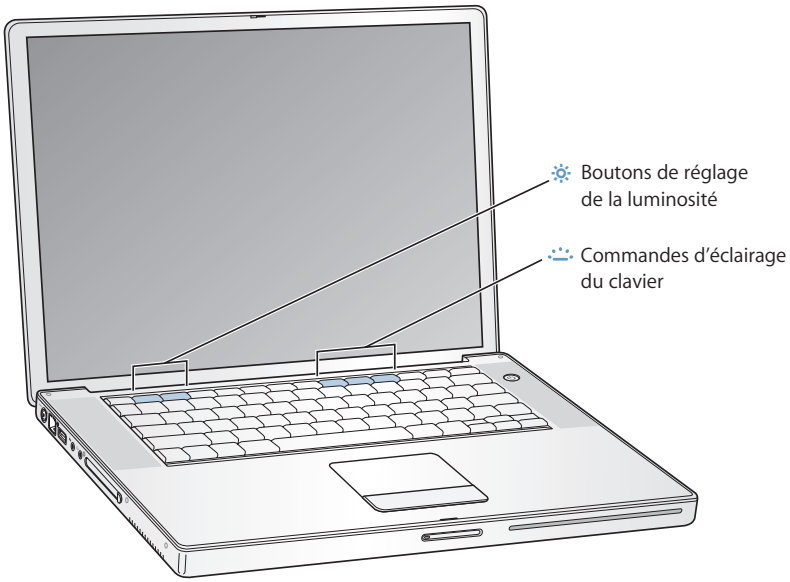

Pour désactiver la fonction automatique de luminosité d'affichage :

- Choisissez le menu Pomme (🍎) > Préférences Système dans la barre des menus. Ouvrez la sous-fenêtre Moniteurs, puis décochez la case "Ajuster automatiquement la luminosité à la lumière ambiante".

Modification de la taille des images à l'écran

Vous pouvez augmenter ou diminuer la taille des images à l'écran en passant de la résolution standard à une résolution réduite. Votre PowerBook est équipé d'un écran de 15,2 pouces doté d'une résolution par défaut de 1440 x 960. Vous pouvez choisir d'autres résolutions telles que 1024 x 768.

Adoptez une résolution standard lorsque vous utilisez le mode de recopie vidéo sur un moniteur externe ou que vous utilisez des applications telles que des jeux ou des logiciels de présentations conçus pour cette résolution.

Lorsque vous employez une résolution standard, deux bandes noires apparaissent des deux côtés de l'écran. Si vous souhaitez supprimer ces bandes, vous pouvez choisir une version "étirée" de la résolution, afin que l'image couvre l'ensemble de l'écran et les bandes noires.

Vous pouvez choisir une résolution réduite via la fenêtre Moniteurs des Préférences Système. Lorsque vous ajustez la résolution, les éléments apparaissent plus grands à l'écran et sont par conséquent plus faciles à visualiser. Les résolutions réduites ne sont pas toujours aussi nettes que la résolution d'écran par défaut.

Pour régler la résolution de votre écran :

- Choisissez le menu Pomme (🍎) > Préférences Système dans la barre des menus. Ouvrez la sous-fenêtre Moniteurs des Préférences système.

Pour contrôler vos réglages d'écran via l'icône Moniteurs de la barre des menus, cliquez sur l'option Ouvrir Moniteurs dans la barre des menus.

Utilisation de votre adaptateur secteur

Le branchement de l'adaptateur secteur alimente le PowerBook en courant alternatif (CA) et recharge sa batterie.

Important : pour des performances optimales, n'utilisez que l'adaptateur secteur livré avec votre ordinateur ou procurez-vous un Adaptateur secteur portable Apple de 65W supplémentaire.

La première fois que vous connectez votre adaptateur secteur à votre ordinateur, une lampe témoin apparaît. Une lumière orange indique que la batterie est en cours de chargement. Une lumière verte indique que la batterie est complètement rechargée. Vous pouvez contrôler le niveau de la batterie soit à l'aide de l'icône de batterie de la barre des menus, soit en vérifiant les lampes témoins de niveau de la batterie situés sur la partie inférieure de la batterie (voir la page 55).

Pour rallonger le câble de l'adaptateur secteur, tirez d'abord sur la fiche CA pour la retirer de l'adaptateur. Branchez le câble CA inclus sur l'adaptateur, puis insérez l'autre extrémité dans une prise de courant murale. Le câble CA fournit une connexion avec mise à la terre.

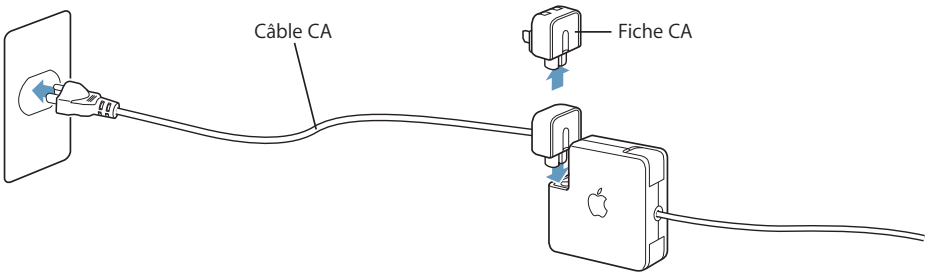

Avertissement : assurez-vous que l'adaptateur secteur est complètement assemblé avant de le brancher sur une prise de courant. Si vous utilisez la fiche CA avec votre adaptateur secteur, assurez-vous que les deux broches sont totalement déployées avant de brancher l'adaptateur.

Pour un fonctionnement optimal, veillez à toujours brancher votre câble CA et à utiliser une prise de terre chaque fois que cela est possible. Utilisez uniquement le câble CA fourni avec votre adaptateur secteur. Veillez à ce que le connecteur soit fermement engagé dans le port de l'adaptateur secteur de l'ordinateur afin de garantir l'arrivée du courant à l'ordinateur. Si le câble est correctement branché, vous verrez une lampe témoin s'allumer à l'extrémité du câble qui se branche sur votre PowerBook.

Lorsque vous déconnectez l'adaptateur secteur d'une prise de courant ou de l'ordinateur, tirez sur la prise plutôt que sur le câble. Pour obtenir des consignes de sécurité concernant l'utilisation de votre adaptateur secteur, consultez la section "Branchement de l'adaptateur secteur" à la page 77.

Utilisation du trackpad

La vitesse de déplacement du pointeur à l'écran dépend de la vitesse à laquelle vous déplacez votre doigt sur le trackpad. Pour déplacer le pointeur sur une courte distance à l'écran, faites glisser l'index lentement sur le trackpad. Plus le déplacement du doigt est rapide, plus la distance parcourue par le pointeur à l'écran est grande.

Conseils d'utilisation du trackpad

Pour une utilisation efficace du trackpad, tenez compte de ces conseils :

- N'utilisez qu'un seul doigt, sauf si la fonction de défilement est activée et que vous souhaitez l'utiliser.
- N'utilisez pas de stylo ou tout autre objet.
- Veillez à ce que votre doigt et le trackpad soient secs. Si l'humidité ou la condensation provoque une accumulation de buée sur le trackpad, essuyez-le avec un chiffon propre avant de l'utiliser.
- N'utilisez jamais de produit nettoyant sur le trackpad.

Pour en savoir plus sur l'utilisation du trackpad, choisissez Aide > Aide Mac dans la barre des menus, en haut de l'écran.

Plutôt que d'utiliser le bouton du trackpad, vous pouvez utiliser votre doigt pour cliquer ou double-cliquer directement sur le trackpad. Les options du trackpad peuvent être activées via la sous-fenêtre Clavier et souris des Préférences Système.

Vous pouvez également faire défiler verticalement et horizontalement une fenêtre munie de barres de défilement en déplaçant deux doigts accolés sur le trackpad. Cette fonction peut être désactivée ou réglée dans la sous-fenêtre Clavier et souris des Préférences Système.

Remarque : si vous constatez que le pointeur bouge lorsque vous tapez parce que vous effleurez le trackpad par inadvertance, il est possible d'éviter ce désagrément en sélectionnant l'option "Ignorer les utilisations accidentelles du trackpad" dans la sous-fenêtre Clavier et souris des Préférences Système.

Utilisation du clavier

Votre PowerBook est équipé d'un pavé numérique auquel vous accédez via les touches normales du clavier. Les touches utilisées par le pavé numérique sont pourvues d'une mention secondaire plus petite.

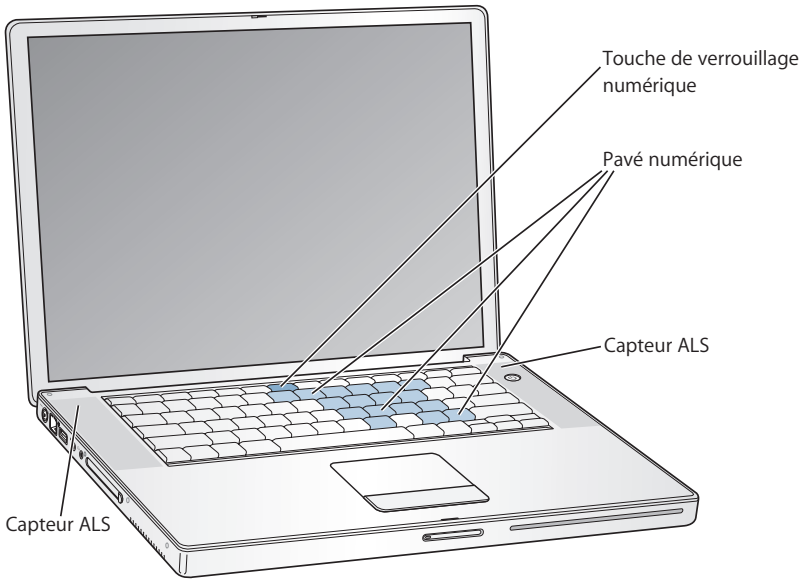

Pour utiliser le pavé numérique, appuyez sur la touche de verrouillage numérique. Une lumière verte s'allume sur la touche de verrouillage numérique pour indiquer que le pavé numérique est activé. Lorsque vous avez fini de l'utiliser, appuyez à nouveau sur la touche de verrouillage numérique pour le désactiver.

Important : si votre clavier ne semble pas fonctionner correctement, vérifiez la touche de verrouillage numérique. Lorsque le pavé numérique est activé, les autres touches et raccourcis clavier correspondant à des commandes de menu (comme ⌘ + Q pour quitter) sont désactivées.

Votre PowerBook est équipé d'un clavier illuminé et d'un système de détection de la luminosité ambiante (ALS). Les capteurs ALS se situent sous les grilles des haut-parleurs et règlent automatiquement la luminosité de votre affichage et l'éclairage du clavier en fonction de la luminosité qui règne autour de vous. Vous pouvez également régler l'éclairage du clavier à l'aide des touches F8, F9 et F10.

Important : même lorsque la fonction d'éclairage du clavier est activée, le clavier ne s'éclaire que lorsque la lumière ambiante est très faible.

Vous pouvez désactiver l'éclairage du clavier depuis la sous-fenêtre Clavier et souris des Préférences Système ou en appuyant sur la touche F8.

Remarque : exposé est préréglé pour utiliser les touches F9 et F10, qui vous servent également à régler l'éclairage du clavier. Pour utiliser Exposé en vue de gérer les fenêtres de votre bureau, maintenez enfoncée la touche Fn et appuyez sur F9 ou F10 ou bien, ouvrez la sous-fenêtre Dashboard et Exposé dans les Préférences Système, puis choisissez d'autres touches de fonction pour gérer les fenêtres.

Pour utiliser les raccourcis clavier afin de travailler de manière plus efficace, choisissez Aide > Aide Mac dans la barre des menus, puis tapez "raccourcis" dans le champ de recherche. Une liste de raccourcis clavier concernant un grand nombre de procédures et d'applications courantes vous sera alors présentée.

Utilisation d'une souris

Si vous disposez d'une souris Apple dotée d'une connexion USB, insérez son connecteur dans le port USB 2.0 et utilisez-la immédiatement. Si vous possédez une souris Apple Wireless Mouse, consultez la section "Utilisation de la technologie sans fil Bluetooth" à la page 43 pour obtenir des informations sur sa connexion. Vous pouvez vous procurer une souris sans fil ou USB chez un revendeur agréé Apple ou bien, si vous le préférez, sur l'Apple Store en ligne à l'adresse www.apple.com/francestore.

À propos de Mac OS X

Votre ordinateur est doté de Mac OS X v10.4 "Tiger" qui comprend Spotlight, un moteur de recherche amélioré qui répertorie automatiquement l'ensemble de vos fichiers ; Dashboard, une interface qui vous permet de garder à portée de mains des "widgets", ou mini-applications, très pratiques ; Exposé, qui dispose et affiche de manière élégante toutes les fenêtres des applications ouvertes ; et bien plus encore.

Lorsque vous serez prêt à en apprendre davantage sur Mac OS X et les applications iLife maintes fois primées qui accompagnent votre ordinateur, consultez le livret *Bienvenue sur Tiger* fourni avec votre PowerBook. Consultez également les informations fournies par l'Aide Mac, en choisissant Aide > Aide Mac dans la barre des menus située en haut de votre écran. Vous trouverez un grand volume d'informations pour les utilisateurs novices et expérimentés, ainsi que pour ceux qui passent au Mac. En cas de problèmes lors de l'utilisation de Mac OS X, consultez le chapitre 5, "Dépannage" ou l'Aide Mac.

Pour obtenir des informations sur les applications compatibles avec Mac OS X ou pour en savoir plus sur Mac OS X en général, consultez le site Web d'Apple à l'adresse www.apple.com/fr/macosx.

Remarque : si vous souhaitez utiliser les applications Classic avec votre ordinateur, vous devez installer une version de Mac OS 9 qui prend en charge l'environnement Classic (consultez la section "Installation de Mac OS 9" à la page 72). Mac OS 9 ne peut pas être installé comme système d'exploitation principal de votre PowerBook et vous ne pouvez pas démarrer votre ordinateur sous Mac OS 9.

Personnalisation du bureau et réglage des préférences

Au moyen des Préférences Système, vous pouvez donner à votre bureau l'apparence souhaitée sans perdre de temps. Choisissez le menu Pomme (🍎) > Préférences Système dans la barre des menus.

N'hésitez pas à changer et à essayer ce qui suit :

- *Apparence :* sélectionnez cette sous-fenêtre de préférences pour changer entre autres les couleurs des boutons, menus et fenêtres, ainsi que la couleur de mise en surbrillance.
- *Dashboard et Exposé :* sélectionnez cette sous-fenêtre pour définir les coins d'écran actifs et les raccourcis de Dashboard, du bureau, des fenêtres de votre application et de toutes les fenêtres.
- *Bureau et économiseur d'écran :* sélectionnez cette sous-fenêtre de préférences pour changer la couleur et le motif du bureau ou pour le remplacer par la photo ou l'image de votre choix. Vous pouvez également choisir un effet d'écran accrocheur qui apparaîtra lorsque l'ordinateur reste inactif.
- *Dock :* sélectionnez cette sous-fenêtre pour modifier l'apparence, l'emplacement et le comportement de votre Dock (la barre d'icônes située au bas de votre écran).

Tout en vous familiarisant avec votre ordinateur, découvrez progressivement les autres Préférences Système. Préférences Système constitue le poste de commande qui vous permet d'effectuer la plupart des réglages de votre PowerBook. Pour en savoir plus, ouvrez l'Aide Mac et recherchez "Préférences Système" ou la sous-fenêtre de préférences spécifique que vous souhaitez modifier.

Remarque : Apple publiant régulièrement de nouvelles versions et mises à jour de son logiciel système, de ses applications et ses sites Internet, il est possible que les illustrations figurant dans ce manuel diffèrent légèrement de celles qui apparaissent sur votre écran.

Obtention de réponses grâce à l'Aide Mac

La plupart des informations sur l'utilisation de votre Macintosh sont disponibles directement sur votre ordinateur, dans l'Aide Mac.

Pour accéder à l'Aide Mac :

1 Cliquez sur l'icône Finder dans le Dock (barre d'icônes située au bas de l'écran).

2 Choisissez Aide > Aide Mac (cliquez sur le menu Aide dans la barre des menus et sélectionnez Aide Mac).

3 Cliquez dans le champ Rechercher, tapez votre question, puis appuyez sur la touche Retour du clavier.

Utilisation des applications

Votre PowerBook est accompagné d'applications logicielles vous permettant d'envoyer des messages électroniques, de naviguer sur Internet et de bavarder en ligne. Il inclut également la suite d'applications iLife, utile par exemple pour l'organisation de votre musique et de vos photos numériques, la création de séquences et bien plus encore. Pour en savoir plus sur ces applications, consultez le livret *Bienvenue sur Tiger* fourni avec votre ordinateur.

Lorsqu'une application ne répond plus

Il peut arriver, très rarement, qu'une application se "fige" à l'écran. Mac OS X permet de quitter une application figée sans redémarrer votre ordinateur. Vous pouvez ainsi enregistrer le travail effectué dans d'autres applications ouvertes.

Pour forcer une application à quitter :

1 Appuyez sur les touches Commande (⌘) + Option + Échap ou bien choisissez Pomme (🍎) > Forcer à quitter dans la barre des menus.

La boîte de dialogue Forcer à quitter des applications apparaît avec l'application sélectionnée.

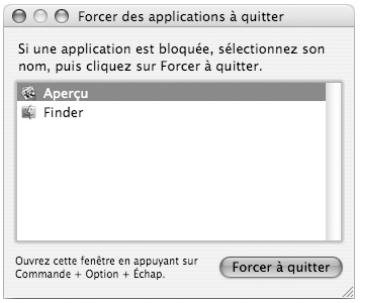

2 Cliquez sur Forcer à quitter.

L'application quitte, en laissant toutes les autres applications ouvertes.

Vous pouvez, si nécessaire, forcer l'environnement Classic à quitter, ce qui fermera toutes les applications Classic. Vous pouvez également redémarrer le Finder à partir de cette zone de dialogue.

Si vous rencontrez d'autres difficultés avec une application, consultez le chapitre 5, "Dépannage", à la page 67.

Connexion à un réseau

Si vous souhaitez connecter votre PowerBook à un réseau Ethernet ou sans fil, consultez les sections "Connexion via Ethernet (10/100/1000Base-T)" à la page 46 et "Mise en réseau sans fil AirPort Extreme" à la page 42 pour en savoir plus sur la configuration d'une connexion Ethernet ou AirPort. Ouvrez aussi l'Aide Mac et recherchez "Ethernet" ou "AirPort" pour une aide supplémentaire.

Utilisation d'Internet

Au cours des étapes de configuration initiale, vous avez appris à vous connecter à Internet. Si vous adoptez un nouveau type de connexion, tel que DSL, modem câble, réseau local Ethernet (LAN) ou réseau AirPort Extreme, vous trouverez des informations supplémentaires dans l'annexe C, "Connexion à Internet", à la page 83.

Maintien à jour de votre logiciel

Vous pouvez vous connecter à Internet pour télécharger et installer automatiquement les dernières versions de logiciels, gestionnaires et autres améliorations fournies par Apple.

Chaque fois que vous vous connectez à Internet, l'application Mise à jour de logiciels consulte les serveurs Internet d'Apple pour rechercher les mises à jour disponibles pour votre ordinateur. Vous pouvez configurer votre Mac afin qu'il recherche régulièrement dans le serveur Apple des mises à jour de logiciels, puis qu'il les télécharge et les installe sur votre ordinateur.

Pour rechercher des logiciels mis à jour :

1. Ouvrez les Préférences Système.
2. Cliquez sur l'icône Mise à jour de logiciels et suivez les instructions à l'écran.

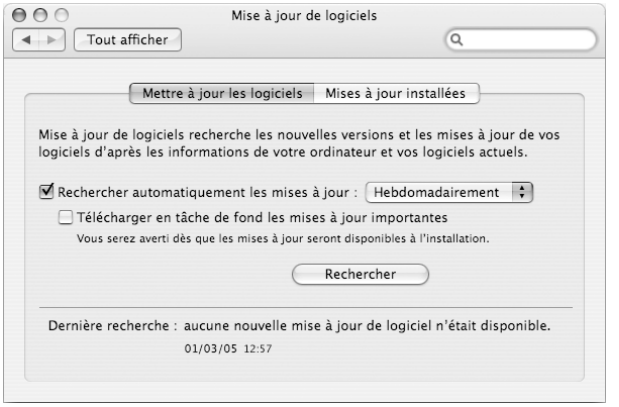

- Pour plus d'informations, recherchez "Mise à jour de logiciels" dans l'Aide Mac.
- Pour obtenir les toutes dernières informations concernant Mac OS X, rendez-vous sur le site Web Mac OS X à l'adresse www.apple.com/fr/macosx.

Connexion à une imprimante

Suivez les instructions fournies avec votre imprimante pour installer les logiciels requis et connecter l'imprimante. Les gestionnaires de la plupart des imprimantes sont intégrés à Mac OS X.

Vous pouvez connecter la plupart des imprimantes au moyen d'un câble USB ; d'autres requièrent une connexion en réseau comme Ethernet. Si vous possédez une borne d'accès AirPort Express ou AirPort Extreme, vous pouvez connecter une imprimante USB à la borne d'accès (plutôt qu'à l'ordinateur) pour effectuer des tâches d'impression sans fil. Pour en savoir plus sur les ports USB, consultez la section "Utilisation de périphériques USB (Universal Serial Bus)" à la page 36. Pour en savoir plus sur les connexions réseau ou sans fil, consultez la section "Mise en réseau sans fil AirPort Extreme" à la page 42 et "Connexion via Ethernet (10/100/1000Base-T)" à la page 46.

Lorsque vous connectez une imprimante USB ou FireWire, celle-ci est normalement automatiquement détectée par votre ordinateur qui l'ajoute alors à la liste des imprimantes disponibles. Il se peut que vous ayez besoin du nom réseau ou de l'adresse des imprimantes connectées à un réseau pour pouvoir imprimer. Utilisez la sous-fenêtre Imprimantes et fax des Préférences Système pour sélectionner votre imprimante.

Pour configurer une imprimante :

1. Ouvrez Préférences Système et cliquez sur l'icône Imprimantes et fax.
2. Cliquez sur Impression, puis sur le bouton Ajouter (+) pour ajouter une imprimante.
3. Sélectionnez l'imprimante que vous souhaitez utiliser, puis cliquez sur Ajouter.
4. Utilisez les boutons Ajouter (+) et Supprimer (–) pour choisir les imprimantes que vous souhaitez voir apparaître dans la liste des imprimantes.

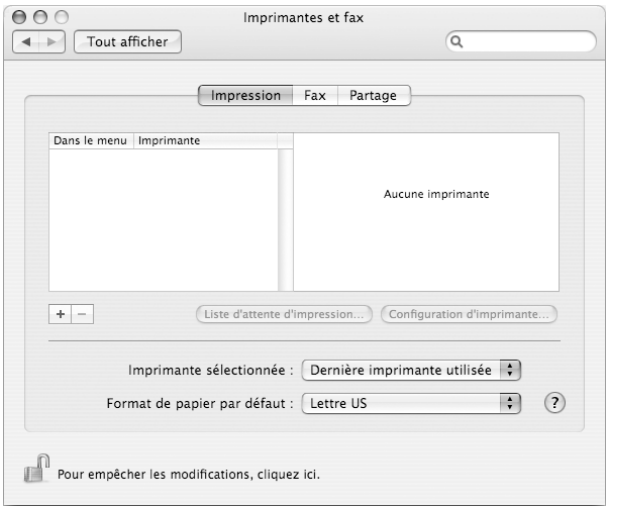

Contrôle de l'impression

Après avoir envoyé un document à l'imprimante, vous pouvez contrôler l'impression, notamment en supprimant la tâche en cours ou en la suspendant temporairement. Cliquez sur l'icône Imprimante dans le Dock pour ouvrir la fenêtre Imprimante. Pour plus d'informations, choisissez Aide > Aide Mac et recherchez "impression".

Lecture d'un CD et connexion d'un casque d'écoute

Vous pouvez utiliser iTunes, un lecteur de musique facile à utiliser, pour écouter votre musique iTunes et des CD pendant que vous travaillez. Insérez un CD de musique dans votre lecteur optique et iTunes apparaîtra automatiquement à l'écran. Vous pouvez écouter la musique soit via les haut-parleurs internes du PowerBook, soit en branchant un casque d'écoute muni d'une prise mini-jack sur le port de sortie casque de votre PowerBook.

Pour en savoir plus sur iTunes :

- Ouvrez iTunes et choisissez Aide >"Aide iTunes et Music Store".

> ***Avertissement :*** écouter de manière prolongée de la musique à un volume excessif peut endommager votre système auditif.

Connexion d'un appareil photo ou de tout autre périphérique FireWire ou USB

Vous pouvez connecter un iPod, une caméra iSight, un appareil photo numérique, une caméra vidéo, un numériseur ou tout autre appareil doté d'un connecteur FireWire ou USB à votre PowerBook. Suivez les instructions d'installation fournies avec votre appareil. Pour obtenir plus d'informations sur FireWire, consultez la section "Connexion via FireWire" à la page 38. Pour en savoir plus sur les connexions USB, consultez la section "Utilisation de périphériques USB (Universal Serial Bus)" à la page 36.

Transfert de fichiers vers un autre ordinateur

Si vous souhaitez transférer des fichiers ou des documents de ou vers votre PowerBook, il existe plusieurs manières de le faire.

- Vous pouvez facilement transférer des fichiers à l'aide de l'Assistant migration et d'un câble FireWire (vendu séparément). Vous pouvez également vous connecter à un autre ordinateur Macintosh à l'aide d'un câble FireWire et démarrer votre PowerBook en mode disque cible FireWire. Votre PowerBook apparaîtra alors en tant que disque dur sur l'autre ordinateur et vous pourrez y faire glisser des fichiers. Pour plus d'informations sur l'utilisation de FireWire pour le transfert de fichiers, consultez la section "Connexion de votre PowerBook à un autre ordinateur via FireWire" à la page 40.

- Si vous possédez un lecteur de disque dur externe, un lecteur Flash, un lecteur Zip ou tout autre périphérique de stockage de données qui se connecte via un câble USB ou FireWire, vous pouvez l'utiliser pour transférer des fichiers.
- Si vous disposez d'une connexion de courrier électronique, vous pouvez envoyer vos fichiers par courrier électronique vers un autre ordinateur.
- Si vous souscrivez un compte .Mac auprès d'Apple (payant), vous pouvez l'utiliser pour transférer des fichiers. Avec un compte .Mac, vous obtenez un iDisk qui vous fournit un espace Internet pour la sauvegarde et le stockage de fichiers, afin que d'autres ordinateurs puissent accéder aux fichiers que vous y transférez.
- Si l'autre ordinateur est équipé d'un lecteur optique permettant d'enregistrer, vous pouvez transférer des fichiers enregistrés sur un CD ou un DVD.
- Si vous connectez votre ordinateur à un réseau via Ethernet, vous pouvez transférer des fichiers vers un autre ordinateur du réseau. Vous pouvez accéder à un serveur ou à un autre ordinateur en cliquant sur Réseau dans la barre latérale du Finder ou en choisissant Aller > "Se connecter au serveur" dans la barre des menus du Finder.
- Vous pouvez créer un petit réseau Ethernet en connectant un câble Ethernet depuis votre PowerBook jusqu'au port Ethernet d'un autre ordinateur. Après vous être connecté à l'autre ordinateur, vous pouvez transférer les fichiers directement d'un ordinateur à l'autre. Pour plus d'informations, ouvrez l'Aide Mac et recherchez "Connexion de deux ordinateurs".
- Vous pouvez vous connecter à un réseau sans fil AirPort Extreme 802.11g ou 802.11b pour transférer des fichiers. Pour plus d'informations, consultez la section "Mise en réseau sans fil AirPort Extreme" à la page 42.
- Si vous avez accès à des appareils qui communiquent à travers la technologie sans fil Bluetooth, vous pouvez transférer des fichiers vers d'autres appareils équipés de cette technologie. Pour plus d'informations, consultez la section "Utilisation de la technologie sans fil Bluetooth" à la page 43.

Pour obtenir des informations générales sur le transfert de fichiers et de documents, ouvrez l'Aide Mac et recherchez "transfert" ou le type de connexion dont vous avez besoin.

Utilisation de votre PowerBook

3

Votre PowerBook comporte de nombreuses fonctions et capacités de connexion intégrées.

En voici la liste :

- Des ports USB 2.0 pour la connexion de matériel supplémentaire tels qu'imprimantes, scanneurs et autres. Voir "Utilisation de périphériques USB (Universal Serial Bus)" à la page 36.
- Un port FireWire 400 et un port FireWire 800 pour connecter des périphériques à haute vitesse, tels que des caméras vidéo numériques et des disques durs externes. Voir "Connexion via FireWire" à la page 38.
- Un logement PC Card/CardBus. Voir "Utilisation de cartes PC Card" à la page 41.
- La connectivité sans fil Bluetooth, des capacités de réseau sans fil AirPort Extreme, des capacités réseau Ethernet et un modem 56K pour la mise en réseau et les communications. Voir "Utilisation de la technologie sans fil Bluetooth" à la page 43, "Mise en réseau sans fil AirPort Extreme" à la page 42 et "Connexion via Ethernet (10/100/1000Base-T)" à la page 46.
- Un port d'entrée de ligne audio/audio numérique optique et un port de sortie casque/audio numérique optique pour connecter un casque, des haut-parleurs, des micros et des appareils audio numériques. Voir "Connexion de haut-parleurs et autres périphériques audio" à la page 50.
- Une sortie vidéo DVI et son adaptateur DVI vers VGA pour l'utilisation de votre PowerBook avec un moniteur externe ou un écran plat numérique et la gestion des modes de recopie vidéo et de bureau étendu. Utilisez la gestion S-Vidéo intégrée pour afficher du contenu sur votre téléviseur. Voir "Utilisation de la gestion de la vidéo externe (DVI, VGA et S-vidéo)" à la page 47.
- La technologie Sudden Motion Sensor qui permet de protéger le disque dur interne si votre PowerBook tombe ou s'il subit de violentes vibrations. Voir "Technologie Sudden Motion Sensor" à la page 55.
- Un lecteur/graveur SuperDrive pour la lecture et la gravure de CD et DVD. Voir "Utilisation de votre lecteur SuperDrive" à la page 51.
- Un logement de sécurité pour empêcher le vol de votre PowerBook. Voir "Protection de votre PowerBook" à la page 59.

Utilisation de périphériques USB (Universal Serial Bus)

Votre PowerBook est livré avec deux ports USB 2.0 (⚲), ou ports USB haute vitesse, à utiliser pour connecter de nombreux périphériques externes, notamment des imprimantes, des numériseurs, des appareils photo numériques, des manettes de jeu, des claviers ou des lecteurs de disquette. Ces ports USB 2.0 sont compatibles avec les anciens modèles de périphériques USB. Vous pouvez, dans la plupart des cas connecter et déconnecter un périphérique USB alors que l'ordinateur est en cours de fonctionnement. Vous pouvez utiliser les périphériques dès leur branchement. Il n'est pas nécessaire de redémarrer ni de reconfigurer votre ordinateur.

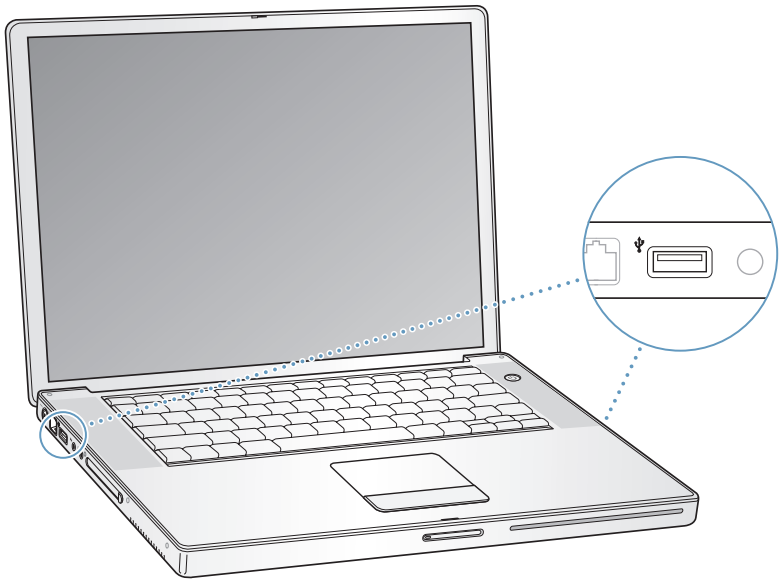

Pour utiliser un périphérique USB avec votre ordinateur, connectez-le à l'ordinateur. Votre ordinateur détecte automatiquement tout nouveau périphérique connecté et charge le logiciel adéquat pour fonctionner avec ce périphérique.

Remarque : si vous avez connecté un périphérique USB et que votre PowerBook ne trouve pas le gestionnaire approprié, vous pouvez soit installer le gestionnaire fourni avec le périphérique, soit suivre les instructions affichées à l'écran pour utiliser Internet afin de trouver, télécharger et installer le gestionnaire approprié.

Périphériques USB et énergie de la batterie

Vous pouvez utiliser des périphériques USB, tels qu'une manette de jeu ou un clavier, alimentés via le port USB plutôt que via un adaptateur secteur distinct. Ce type de périphérique USB peut toutefois provoquer un déchargement plus rapide de la batterie du PowerBook. Si vous utilisez ce périphérique pendant une durée prolongée, il est recommandé de connecter l'adaptateur secteur de votre PowerBook.

Utilisation simultanée de plusieurs périphériques USB

Vous pouvez vous procurer un concentrateur USB pour connecter plusieurs périphériques USB à votre ordinateur. Le concentrateur se connecte à un port USB disponible de votre ordinateur et vous permet de disposer de ports USB supplémentaires (en général quatre ou sept). Les concentrateurs haute vitesse peuvent gérer les périphériques USB 2.0 haute vitesse, ainsi que les périphériques compatibles USB 1.1. Les concentrateurs USB 1.1 ne permettent pas aux périphériques USB haute vitesse de fonctionner à leur vitesse maximale. Certains concentrateurs USB disposent d'un adaptateur secteur et doivent être branchés sur une prise de courant.

Remarque : si vous utilisez une chaîne de périphériques et de concentrateurs USB, certains d'entre eux risquent de ne pas fonctionner s'ils sont connectés via une combinaison de concentrateurs USB 2.0 haute vitesse et de concentrateurs USB 1.1 à vitesse normale ou faible. Il se peut, par exemple, qu'aucun disque dur externe USB ne s'affiche sur votre bureau. Pour éviter ce problème, ne connectez pas ensemble des périphériques USB présentant des vitesses différentes. Connectez directement votre concentrateur haute vitesse à votre ordinateur, puis connectez-y les périphériques haute vitesse. Connectez les concentrateurs à vitesse normale ou faible directement à votre ordinateur, puis connectez-y les périphériques de vitesse similaire.

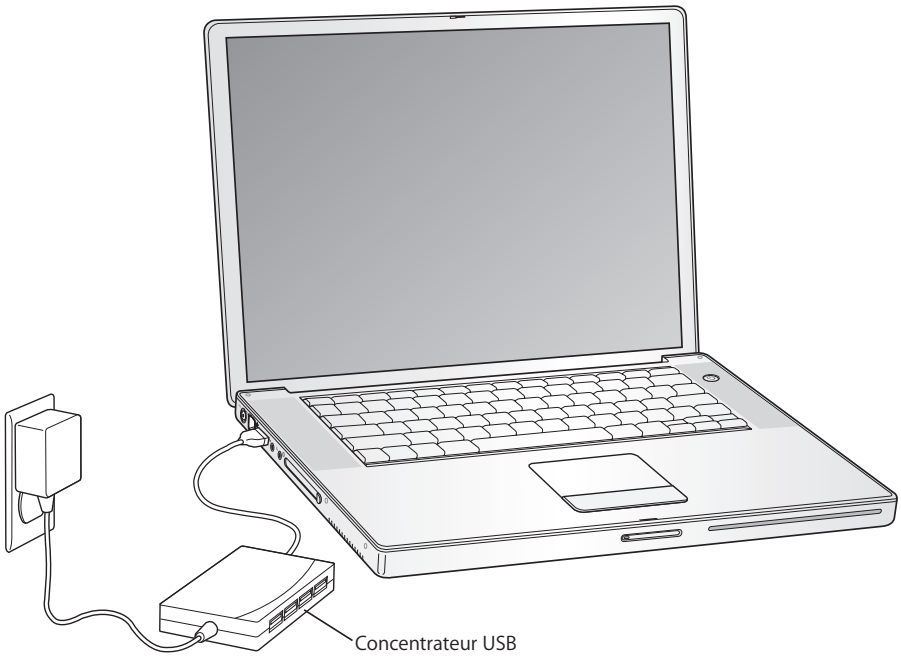

Pour en savoir plus sur la technologie USB

L'Aide Mac fournit des informations supplémentaires sur la technologie USB. Choisissez Aide > Aide Mac dans la barre des menus et recherchez "USB". Vous trouverez d'autres informations sur le site Web USB d'Apple, à l'adresse www.apple.com/fr/usb.

Pour obtenir des informations sur les périphériques USB disponibles pour votre ordinateur, consultez le Guide des Produits Macintosh à l'adresse www.guide.apple.com/fr.

Connexion via FireWire

Votre ordinateur est équipé d'un port FireWire 400 et d'un port FireWire 800 ( ). La technologie FireWire vous permet de connecter et de déconnecter aisément des périphériques haute vitesse, tels que des caméras numériques DV et des disques durs, sans redémarrer votre ordinateur.

Vous pouvez connecter un périphérique FireWire standard à 6 broches directement au port FireWire 400 ( ). Vous pouvez utiliser un câble FireWire 9 vers 6 broches pour connecter un périphérique au port FireWire 800 ( ). Vous pouvez également connecter des périphériques FireWire à 9 broches directement au port FireWire 800 pour obtenir des connexions encore plus rapides. Les deux ports fournissent en alimentation les périphériques connectés (ces derniers n'ont donc pas besoin de prise d'alimentation supplémentaire).

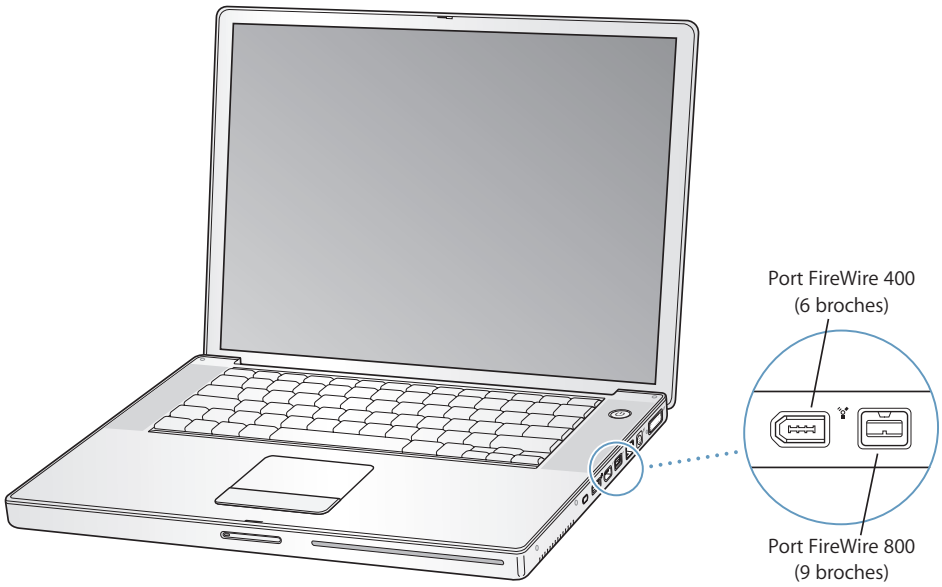

La liste ci-dessous répertorie certaines des opérations possibles avec FireWire :

- Connecter une caméra DV pour capturer, transférer et monter de la vidéo de haute qualité directement sur votre ordinateur à l'aide de logiciels de montage vidéo tels qu'iMovie HD ou Final Cut Express.
- Connecter une caméra iSight Apple et utiliser l'application iChat AV incluse pour participer à une vidéoconférence avec vos amis ou votre famille via une connexion Internet à haut débit.
- Connecter un disque dur FireWire externe et l'utiliser pour sauvegarder des données ou transférer des fichiers.
- Démarrer à partir d'un disque dur externe FireWire. Connectez un disque dur FireWire externe (doté de Mac OS X 10.4.3), ouvrez la sous-fenêtre Démarrage des Préférences Système, puis cliquez sur le disque dur FireWire. Redémarrez votre ordinateur.
- Transférer des fichiers entre votre PowerBook et un autre ordinateur FireWire via le mode disque cible FireWire. Pour toute information supplémentaire, consultez la section "Connexion de votre PowerBook à un autre ordinateur via FireWire" à la page 40.

Utilisation de périphériques FireWire

Pour utiliser un périphérique FireWire avec votre ordinateur, connectez-le à l'ordinateur et installez tout logiciel fourni avec le périphérique en question. Votre ordinateur détecte automatiquement les nouveaux périphériques connectés.

Remarque : si vous avez connecté un périphérique FireWire et que votre PowerBook ne trouve pas le gestionnaire approprié, vous pouvez soit installer le gestionnaire fourni avec le périphérique, soit suivre les instructions affichées à l'écran pour utiliser Internet afin de trouver, télécharger et installer le gestionnaire approprié.

Périphériques FireWire et alimentation par batterie

Vous pouvez utiliser des périphériques FireWire (comme certains disques durs externes) alimentés par la connexion FireWire du PowerBook plutôt que par un adaptateur secteur séparé. Ce type de périphériques FireWire peut toutefois provoquer un déchargement accéléré de la batterie de votre PowerBook. Si vous utilisez ce périphérique pendant une durée prolongée, il est recommandé de connecter l'adaptateur secteur de votre PowerBook.

Remarque : les ports FireWire sont conçus pour gérer l'alimentation des périphériques FireWire (jusqu'à 7 watts maximum). Il est possible de connecter plusieurs périphériques entre eux, puis de connecter cette chaîne de périphériques au port FireWire de votre ordinateur, à condition que seul l'un d'eux soit alimenté directement par l'ordinateur. Les autres périphériques de la chaîne doivent alors être alimentés par des adaptateurs secteur distincts. La connexion de plusieurs périphériques FireWire alimentés par le port peut poser des problèmes. En cas de problème, éteignez l'ordinateur, déconnectez les périphériques FireWire, puis redémarrez l'ordinateur.

Connexion de votre PowerBook à un autre ordinateur via FireWire

Si vous souhaitez transférer des fichiers de votre PowerBook vers un autre ordinateur Macintosh équipé de la technologie FireWire ou que vous êtes confronté à un problème qui empêche le démarrage de votre ordinateur, utilisez le mode disque cible FireWire pour vous connecter à un autre ordinateur. Lorsque vous démarrez votre ordinateur en mode disque cible FireWire, l'autre ordinateur peut accéder à votre PowerBook comme s'il s'agissait d'un disque dur externe.

Remarque : lorsque vous utilisez le mode disque cible FireWire, il est conseillé de connecter l'adaptateur secteur à votre PowerBook.

Pour connecter votre PowerBook avec un autre ordinateur en mode disque cible FireWire :

1. Assurez-vous que votre PowerBook est éteint.
2. Utilisez un câble FireWire pour connecter votre PowerBook à un autre ordinateur équipé de FireWire.
3. Démarrez votre PowerBook, puis maintenez immédiatement la touche T enfoncée.

   L'écran de votre PowerBook affiche alors le logo FireWire. L'écran de l'autre ordinateur affiche l'icône du disque dur interne de votre PowerBook. Vous pouvez maintenant glisser-déposer des fichiers entre les deux ordinateurs.
4. Une fois que vous avez terminé de transférer les fichiers, faites glissez l'icône du disque dur du PowerBook dans la corbeille.
5. Appuyez sur le bouton d'alimentation (⏻) du PowerBook pour l'éteindre, puis débranchez le câble FireWire.

Pour en savoir plus à propos de FireWire

L'Aide Mac fournit des informations supplémentaires sur FireWire. Choisissez Aide > Aide Mac dans la barre des menus du Finder et cherchez "FireWire". Vous trouverez d'autres informations sur le site Web FireWire d'Apple, à l'adresse www.apple.com/fr/firewire.

Utilisation de cartes PC Card

Vous pouvez étendre les fonctionnalités de votre ordinateur à l'aide logement pour carte PC Card. Ce logement peut servir à connecter des disques dur, des lecteurs de carte Compact Flash, etc. Votre PowerBook possède un logement PC Card destiné aux cartes PCMCIA Type I et Type II, y compris les cartes CardBus. Vous pouvez toujours insérer une carte PC Card, que l'ordinateur soit sous tension, éteint ou en suspension d'activité.

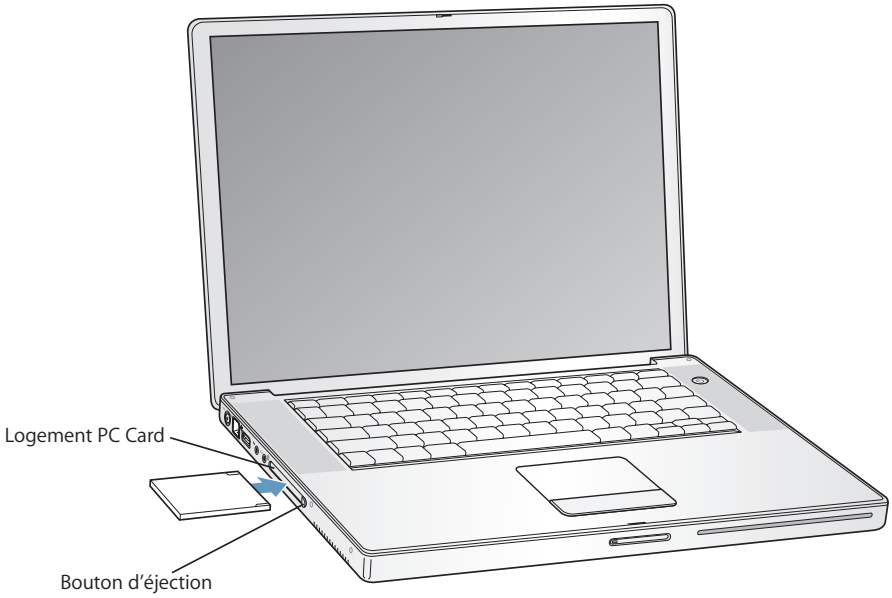

Insertion et éjection d'une carte PC Card

Lors de l'insertion d'une carte PC Card, veillez à ce que l'étiquette soit orientée vers le haut et la carte horizontale. Une légère résistance se fait sentir lors de l'insertion de la carte. Lorsque la carte est fermement enclenchée dans le logement, un clic se produit et une icône s'affiche sur le bureau. Vous pouvez toujours éjecter une carte PC Card lorsque l'ordinateur est sous tension ou éteint, mais pas lorsqu'il est en mode de suspension d'activité.

Pour éjecter une carte PC Card :

1. Si l'ordinateur est allumé, glissez l'icône de la carte dans la Corbeille.
2. Appuyez une fois sur le bouton d'éjection de la carte PC Card pour le libérer.
3. Appuyez une seconde fois sur ce bouton pour éjecter la carte.
4. Retirez la carte du logement, puis appuyez à nouveau sur le bouton pour le ramener à sa position initiale.

Pour en savoir plus à propos des cartes PC Card

Pour tout renseignement sur les modèles de cartes PC Card disponibles pour votre PowerBook, consultez le Guide des produits Macintosh sur www.guide.apple.com/fr.

Mise en réseau sans fil AirPort Extreme

Votre PowerBook est équipé de la technologie AirPort Extreme. AirPort Extreme permet d'accéder sans fil à Internet en toute simplicité et sans se ruiner n'importe où, que ce soit chez soi, au bureau ou dans un établissement scolaire par exemple. Au lieu de faire appel à des câbles classiques, AirPort Extreme utilise la technologie de réseau local (LAN) sans fil permettant une communication sans fil entre plusieurs ordinateurs. Vous pouvez utiliser un réseau sans fil pour configurer l'accès à Internet, transférer des fichiers, jouer à plusieurs en réseau et bien d'autres choses encore.

La technologie AirPort Extreme qui équipe votre PowerBook est compatible avec les bornes d'accès Apple AirPort Extreme, AirPort Express, la borne d'accès Apple AirPort originale, ainsi que les produits conformes aux normes 802.11b- ou 802.11g.

Remarque : l'accès sans fil à Internet requiert une carte AirPort Extreme, un point d'accès 802.11b ou 802.11g tel qu'une borne d'accès AirPort Extreme, Airport Express ou une borne d'accès AirPort, ainsi qu'une connexion à Internet (éventuellement payante). Certains fournisseurs d'accès à Internet ne sont pas encore compatibles avec AirPort. La portée varie en fonction des conditions d'emplacement.

Obtention d'un accès à Internet sans fil avec AirPort Extreme

Le système AirPort Extreme vous permet d'établir une connexion sans fil à un périphérique appelé *borne d'accès,* qui dispose d'une connexion physique à Internet. Le système AirPort Extreme fonctionne comme les téléphones sans fil. La carte AirPort Extreme installée sur l'ordinateur permet d'établir une connexion sans fil à la borne d'accès AirPort, AirPort Extreme ou AirPort Express, elle-même connectée à Internet via une ligne téléphonique, un modem DSL ou câble ou un réseau local connecté à Internet.

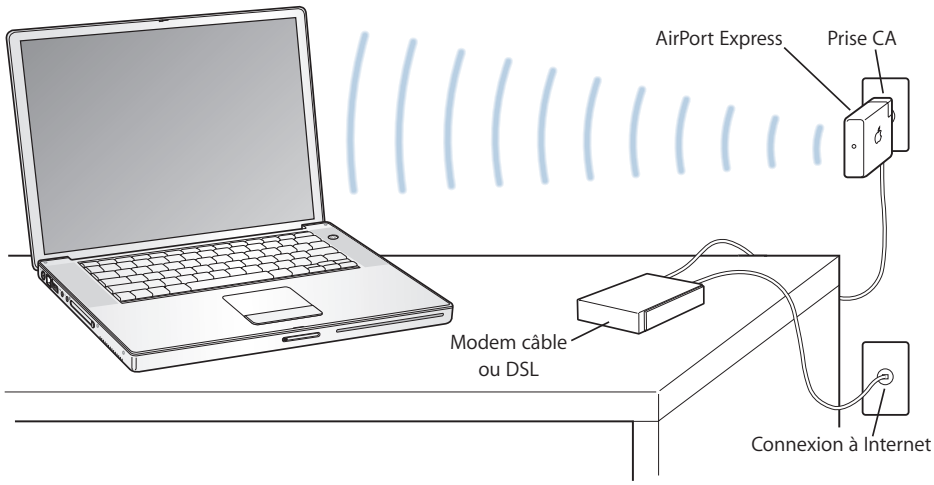

Pour en savoir plus sur AirPort Extreme

Pour acheter une borne d'accès AirPort Extreme ou AirPort Express, adressez-vous à votre vendeur agréé Apple ou rendez-vous sur l'Apple Store en ligne, à l'adresse www.apple.com/francestore.

Des informations complémentaires sur AirPort Extreme ou AirPort Express sont disponibles dans l'Aide AirPort. Choisissez Aide > Aide Mac, puis Bibliothèque > Aide AirPort dans la barre des menus de Visualisation Aide. Vous trouverez également des informations sur le site Web AirPort d'Apple, à l'adresse www.apple.com/fr/airport ou bien sur le site Web d'assistance Apple à l'adresse www.apple.com/fr/support.

Utilisation de la technologie sans fil Bluetooth

La technologie sans fil Bluetooth est intégrée à votre PowerBook. Elle vous permet d'établir des connexions sans fil de faible portée entre des ordinateurs de bureau ou portables, des assistants personnels (PDA), des téléphones portables, des téléphones appareils photo, des imprimantes, des appareils photo numériques et des périphériques sans fil tels que le clavier Apple Wireless Keyboard ou la souris Apple Wireless Mouse (disponibles sur l'Apple Store en ligne à l'adresse www.apple.com/francestore).

La technologie sans fil Bluetooth permet d'éliminer les câbles reliant normalement les périphériques. Les périphériques Bluetooth peuvent se connecter l'un à l'autre sans aucune liaison physique, à des distances égales ou inférieures à 10 mètres.

Grâce à la technologie sans fil Bluetooth, vous pouvez :

- Utiliser votre PowerBook pour communiquer avec un téléphone portable compatible Bluetooth. Votre téléphone peut servir de modem pour vous connecter à un fournisseur d'accès sans fil, à un débit de 56 kilobits par seconde (kbps) ou supérieur suffisant pour vous connecter à Internet.
- Communiquer avec votre organiseur de poche équipé de la technologie Bluetooth. À l'aide d'iSync, vous pouvez exécuter une opération HotSync sans fil ou transmettre votre carte de visite ou encore des événements de calendrier directement sur le PDA d'un collègue.
- Échanger des fichiers entre des ordinateurs et des périphériques équipés de la technologie Bluetooth, même de Mac à PC, grâce à l'utilitaire de transfert. Apple recommande l'utilisation du réseau sans fil AirPort Extreme pour le transfert de tous vos fichiers à l'exception des plus petits.
- Utiliser un clavier ou une souris sans fil compatible Bluetooth.
- Imprimer vers une imprimante compatible Bluetooth.
- Utiliser un casque d'écoute compatible Bluetooth.

Configuration d'un périphérique Bluetooth

Avant de pouvoir utiliser un périphérique Bluetooth avec votre PowerBook, vous devez configurer le périphérique de manière à ce qu'il puisse fonctionner avec votre ordinateur. Une fois que vous avez configuré le périphérique, celui-ci est "jumelé" avec votre ordinateur et apparaît dans la sous-fenêtre Périphériques des Préférences Bluetooth. Le jumelage du périphérique avec votre ordinateur ne doit être effectué qu'une seule fois. Il demeure activé aussi longtemps que vous ne le supprimez pas de manière explicite.

Pour configurer un périphérique Bluetooth :

1. Choisissez le menu d'état Bluetooth (✱) > Configurer l'appareil Bluetooth.
2. Suivez les instructions affichées à l'écran pour le type de périphérique que vous souhaitez configurer.

Important : si le menu d'état Bluetooth (✱) n'apparaît pas dans la barre des menus, ouvrez Préférences Système, puis cliquez sur Bluetooth. Cliquez sur Réglages, puis sélectionnez "Afficher l'état Bluetooth dans la barre des menus".

Pour supprimer un jumelage avec un périphérique Bluetooth :

1. Ouvrez Préférences Système, puis cliquez sur Bluetooth.
2. Cliquez sur Périphériques et sélectionnez le périphérique dans la liste.
3. Cliquez sur Supprimer.

Configuration de l'échange de fichiers Bluetooth

Vous pouvez contrôler la manière dont l'ordinateur gère les fichiers échangés avec d'autres appareils compatibles Bluetooth. Vous pouvez choisir un dossier pour les fichiers en provenance d'autres appareils, un dossier pour les fichiers destinés à d'autres appareils, et décider des applications à utiliser pour ouvrir les fichiers que vous acceptez.

Pour configurer l'échange de fichiers Bluetooth :

1. Ouvrez Préférences Système, puis cliquez sur Bluetooth.
2. Cliquez sur Partage.
3. Cochez la case Activé pour l'Échange de fichiers Bluetooth, puis utilisez les menus locaux pour paramétrer les réglages.

Remarque : cochez la case "Exiger un jumelage pour la sécurité" pour sécuriser les transactions d'échange de fichiers et exiger une authentification par mot de passe avant le transfert des fichiers.

Envoi d'un fichier à un appareil Bluetooth

Votre PowerBook peut envoyer sans fil des fichiers à d'autres appareils Bluetooth situés à portée de votre ordinateur. Si votre ordinateur n'est pas jumelé au périphérique de destination du fichier, il se peut que vous deviez vous authentifier avant d'effectuer l'envoi. Si vous avez déjà jumelé l'ordinateur avec l'appareil, vous n'aurez peut-être pas à retaper un mot de passe.

Pour envoyer un fichier à un appareil Bluetooth :

1. Choisissez le menu d'état Bluetooth (✱) > Envoyer le fichier.
2. Sélectionnez le fichier que vous voulez envoyer, puis cliquez sur Envoyer.
3. Choisissez un appareil dans la liste Appareil, puis cliquez sur Envoyer.

Remarque : si l'appareil ne se trouve pas dans la liste, cliquez sur Rechercher. Une fois l'appareil retrouvé, vous pouvez l'ajouter à votre liste de favoris.

Utilisez la sous-fenêtre Échange de fichiers des Préférences Bluetooth pour définir comment votre ordinateur doit traiter les fichiers échangés avec les autres appareils Bluetooth.

Pour en savoir plus sur la technologie sans fil Bluetooth

Pour plus d'informations sur Bluetooth, ouvrez l'applications Échange de fichiers Bluetooth (dans le dossier Utilitaires du dossier Applications) et sélectionnez Aide > Aide Bluetooth. Vous trouverez d'autres informations sur le site Web Bluetooth d'Apple, à l'adresse www.apple.com/fr/bluetooth.

Connexion via Ethernet (10/100/1000Base-T)

Votre ordinateur est fourni avec des capacités de mise en réseau Ethernet intégrées, qui permettent de vous connecter à un réseau ou à un modem DSL ou câble.

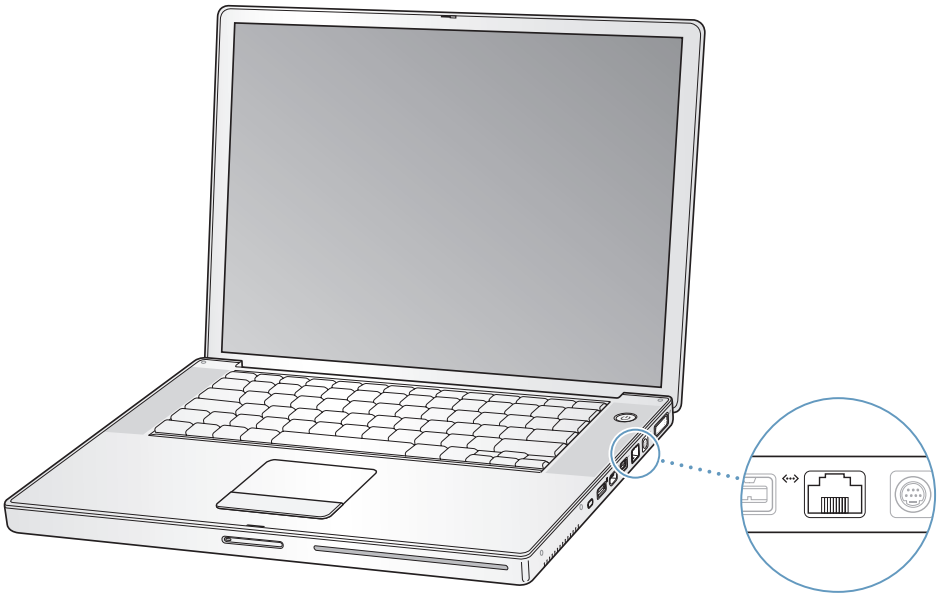

La connexion à un réseau permet d'accéder à d'autres ordinateurs. Vous pouvez ainsi stocker et récupérer des informations, utiliser des imprimantes réseau, des modems et une messagerie électronique ou vous connecter à Internet. Vous pouvez utiliser Ethernet pour partager des fichiers entre deux ordinateurs ou établir un petit réseau. Le port Ethernet de votre PowerBook détecte automatiquement les autres périphériques Ethernet. Pour établir des connexions à d'autres périphériques Ethernet, il est inutile d'utiliser un câble croisé Ethernet.

- Utilisez un câble Ethernet à deux paires de catégorie 3 (ou supérieure) pour vous connecter à un réseau Ethernet 10 Base-T.
- Utilisez un câble Ethernet à deux paires de catégorie 5 (ou supérieure) pour vous connecter à un réseau Ethernet 100 Base-T.
- Utilisez un câble Ethernet à quatre paires de catégorie 5 (ou supérieure) pour vous connecter à un réseau Ethernet 1000 Base-T.

Pour en savoir plus sur l'utilisation d'Ethernet

Des informations supplémentaires, y compris sur la configuration d'un réseau Ethernet et le transfert de fichiers via Ethernet, sont disponibles dans l'Aide Mac. Choisissez Aide > Aide Mac, puis recherchez "Ethernet" ou "réseau".

Pour obtenir des informations sur les produits de mise en réseau que vous pouvez utiliser avec votre PowerBook, consultez le Guide des produits Macintosh à l'adresse www.guide.apple.com/fr.

Utilisation de votre modem

Votre ordinateur vous est fourni avec un modem Apple 56K v.92 déjà installé. Pour connecter le modem, branchez l'une des extrémités du câble téléphonique ou du câble RJ-11 sur le port du modem situé sur l'ordinateur et l'autre extrémité sur une prise téléphonique RJ-11 standard.

Veillez à connecter le modem interne à une ligne téléphonique analogique (type généralement utilisé dans les foyers).

Avertissement : pour éviter d'endommager le modem, ne connectez pas de ligne téléphonique numérique à ce dernier. Contactez votre opérateur téléphonique si vous n'êtes pas certain de votre type de ligne téléphonique.

Pour obtenir des informations sur la manière d'établir une connexion à Internet, consultez l'annexe C, "Connexion à Internet", à la page 83. Des informations supplémentaires sur le modem interne sont également disponibles dans l'Aide Mac.

Utilisation de la gestion de la vidéo externe (DVI, VGA et S-vidéo)

Votre ordinateur est équipé d'un port de moniteur externe (DVI) permettant une connexion directe à un écran ou à un projecteur muni d'un port DVI. L'adaptateur DVI vers VGA permet de connecter votre PowerBook à des moniteurs ou projecteurs dotés de connecteurs VGA.

Le port de sortie TV de votre ordinateur (ou *port de sortie S-vidéo*) vous permet de connecter ce dernier à un téléviseur, un magnétoscope ou un système de projection vidéo à l'aide d'un câble S-vidéo. Ce port permet d'afficher des images sur un téléviseur, d'enregistrer des images numériques sur un magnétoscope ou de lire des DVD-Vidéo sur votre téléviseur.

Si le périphérique à connecter est muni d'un port composite et non d'un port S-Vidéo, vous pouvez utiliser l'adaptateur S-Vidéo vers composite fourni avec votre PowerBook.

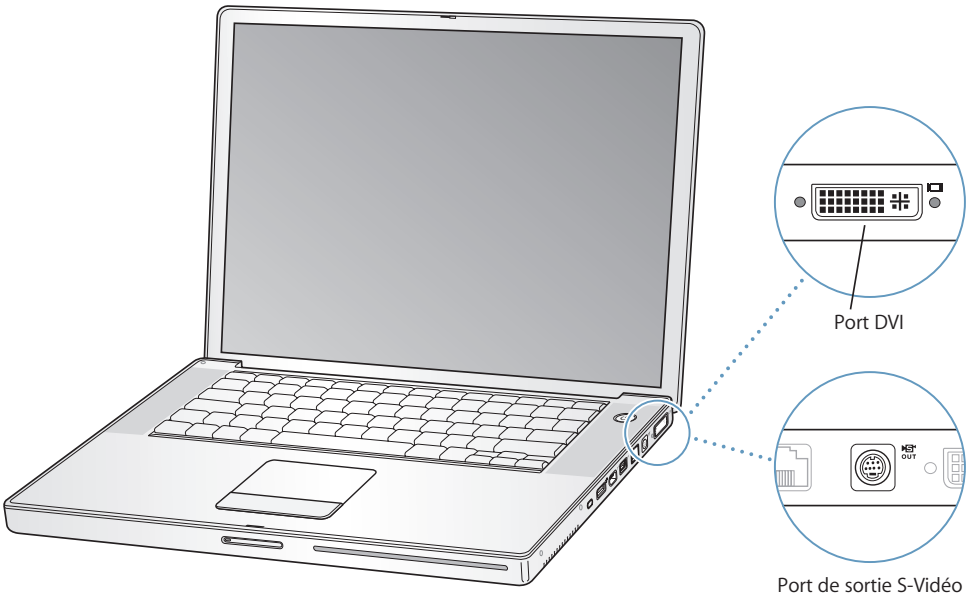

Lorsqu'un moniteur externe ou un téléviseur est connecté, vous pouvez soit faire en sorte que la même image s'affiche sur l'écran interne et le moniteur externe (c'est ce que l'on appelle la *recopie vidéo*), soit utiliser le moniteur externe pour étendre la taille du bureau Mas OS (on parle dans ce cas de *mode double-écran*). Par défaut, votre PowerBook démarre en mode double-écran. Appuyez sur la touche F7 (⧉) pour alterner entre les modes double-écran et recopie vidéo.

Si vous souhaitez que le son soit émis par l'écran externe (un projecteur ou un téléviseur, par exemple), vous devez relier le port de sortie casque (🎧) de l'ordinateur à ce périphérique via un câble audio.

Remarque : en raison des limites d'affichage de la plupart des téléviseurs, les images apparaissent avec une qualité inférieure à celle de l'écran intégré ou du moniteur externe.

Connexion d'un écran externe ou d'un projecteur

Pour connecter à votre ordinateur un écran externe ou un projecteur via une connexion DVI :

1. Allumez l'écran externe ou le projecteur.
2. Vérifiez que le câble de l'écran est bien relié au projecteur ou à l'écran externe.
3. Connectez le câble de l'écran à votre PowerBook. Votre PowerBook détecte automatiquement l'écran externe ou le projecteur.

4 Réglez la résolution de l'écran externe via la sous-fenêtre Moniteurs des Préférences Système ou la sous-fenêtre Moniteurs de la barre de menus.

Pour relier un écran externe ou un projecteur à votre ordinateur via une connexion VGA :

1 Allumez l'écran externe ou le projecteur.

2 Vérifiez que le câble de l'écran est bien relié au projecteur ou à l'écran externe.

3 Connectez l'adaptateur DVI vers VGA inclus avec votre PowerBook au connecteur VGA de l'écran externe ou du projecteur, puis connectez l'adaptateur à votre PowerBook.

Votre PowerBook détecte automatiquement l'écran externe ou le projecteur.

4 Réglez la résolution de l'écran externe via la sous-fenêtre Moniteurs des Préférences Système ou la sous-fenêtre Moniteurs de la barre de menus.

Utilisation de votre PowerBook écran rabattu

Vous pouvez utiliser votre PowerBook en gardant l'écran rabattu si l'ordinateur est connecté à un moniteur, un clavier et une souris externes.

Important : pour utiliser votre PowerBook écran rabattu, branchez-le sur une prise de courant via l'adaptateur secteur.

Pour utiliser votre ordinateur écran rabattu avec un moniteur externe connecté :

1 Connectez un clavier et une souris USB à votre PowerBook.

2 Connectez l'adaptateur secteur à votre PowerBook et à une prise électrique.

3 Rabattez l'écran du PowerBook afin d'en suspendre l'activité.

4 Connectez votre PowerBook à un écran externe en suivant les étapes décrites dans la section précédente.

5 Attendez quelques secondes, puis appuyez sur n'importe quelle touche du clavier externe pour réactiver le PowerBook.

Connexion d'un téléviseur, d'un magnétoscope ou de tout autre appareil vidéo

Pour connecter un téléviseur, un magnétoscope ou tout autre périphérique vidéo à votre PowerBook :

1 Connectez un câble S-vidéo au port de sortie TV (OUT) de votre PowerBook (ou utilisez l'adaptateur S-vidéo vers composite pour pouvoir y connecter un câble vidéo composite), puis reliez l'autre extrémité au périphérique.

2 Si vous souhaitez envoyer le son de votre PowerBook au périphérique, reliez le port de sortie casque (🎧) de votre PowerBook aux ports d'entrée audio de votre périphérique via un câble mini-jack vers RCA (non inclus).

3 Allumez l'appareil.

4 Pour détecter le téléviseur ou tout autre périphérique externe, maintenez la touche Commande (⌘) enfoncée et appuyez sur la touche F2.

5 Pour régler l'apparence des images affichées à l'écran, ouvrez la sous-fenêtre Moniteurs des Préférences Système.

Connexion d'un écran plat Apple

Vous pouvez connecter votre PowerBook à un écran plat Apple. En fonction de l'écran utilisé, vous devrez peut-être acquérir un adaptateur DVI vers ADC, disponible auprès de votre revendeur agréé Apple, d'un magasin Apple Store ou de la boutique en ligne Apple Store située à l'adresse www.apple.com/francestore.

Pour en savoir plus sur l'utilisation d'un moniteur externe ou d'un téléviseur

Vous pourrez trouver des informations supplémentaires sur la configuration et l'utilisation d'un moniteur externe dans l'Aide Mac. Choisissez Aide > Aide Mac dans la barre des menus, puis recherchez "moniteur".

Connexion de haut-parleurs et autres périphériques audio

Votre PowerBook est équipé de deux haut-parleurs intégrés, d'un microphone intégré, d'un port d'entrée ligne audio/audio numérique optique et d'un port de sortie casque/audio numérique optique (🎧).

Vous pouvez connecter des haut-parleurs externes, un casque d'écoute, un système Surround 5.1 et d'autres périphériques de sortie audio au port de sortie casque (🎧). Ce port de sortie constitue également une prise mini-phono stéréo S/PDIF de 3,5 mm. Les haut-parleurs intégrés n'émettent aucun son lorsque des périphériques sont branchés sur l'ordinateur. Pour que le son soit émis de ces haut-parleurs, débranchez le casque ou les haut-parleurs externes éventuellement connectés à l'ordinateur.

Vous pouvez enregistrer des sons sur votre disque dur à l'aide du micro intégré situé sous la grille du haut-parleur de gauche. Vous avez également la possibilité de connecter des micros externes ou tout autre appareil audio sur le port d'entrée de ligne audio. Le port d'entrée de ligne audio constitue également une prise mini-phono stéréo S/PDIF de 3,5 mm. Étant donné que cette prise ne permet pas d'alimenter les périphériques connectés, ces derniers doivent être auto-alimentés. Si vous disposez d'un adaptateur Toslink prise vers mini-jack, vous pouvez utiliser un câble Toslink pour connecter un lecteur Digital Audio Tape (DAT) ou des instruments numériques afin d'enregistrer et de mixer votre propre musique.

Pour les applications capables d'enregistrer du son, telles qu'iMovie, utilisez la sous-fenêtre Son des Préférences Système pour sélectionner le périphérique d'entrée audio à utiliser (y compris des micros connectés via USB).

Les commandes de volume de votre clavier vous permettent de régler facilement le volume. Vous pouvez également accéder à ces commandes via la sous-fenêtre Son des Préférences Système.

Pour plus d'informations sur l'utilisation ou le dépannage du son de votre ordinateur, choisissez Aide > Aide Mac, puis effectuez une recherche à l'aide du mot "son".

Utilisation de votre lecteur SuperDrive

Le graveur de disques double couche SuperDrive vous permet d'effectuer les opérations suivantes :

- Installer ou utiliser des logiciels à partir de CD ou DVD.
- Lire des données multimédia sur des CD et de la musique sur des CD audio.
- Écrire des fichiers musicaux, des documents et d'autres fichiers numériques sur des CD-R et des CD-RW.
- Lire des films sur DVD et utiliser la plupart des disques DVD (simple et double couche).
- Enregistrer des informations sur disques DVD-R, DVD-RW et DVD+RW simple couche et sur disques DVD+R double et simple couche.

Important : le lecteur SuperDrive de votre PowerBook prend en charge les disques standard circulaires de 12 cm de diamètre. Les disques de forme irrégulière et les disques de moins de 12 cm ne peuvent pas être lus. Les disques non circulaires risquent de se bloquer dans le lecteur.

Remarque : si vous avez commandé un PowerBook muni d'une unité Combo, sachez que cette unité est capable d'effectuer toutes les fonctions du SuperDrive, à l'exception de l'enregistrement d'informations sur n'importe que type de disque DVD.

Insertion d'un CD ou d'un DVD

Pour installer ou utiliser des logiciels à partir d'un CD ou d'un DVD :

1 L'ordinateur étant allumé, insérez le disque (étiquette vers le haut) dans la fente du lecteur jusqu'à ce le CD soit happé.

Il se peut qu'il faille insérer le disque presque entièrement avant que le lecteur ne l'avale complètement. Cela est normal.

Remarque : certains disques DVD sont à double face. Votre lecteur optique peut lire les deux faces de ce type de disque.

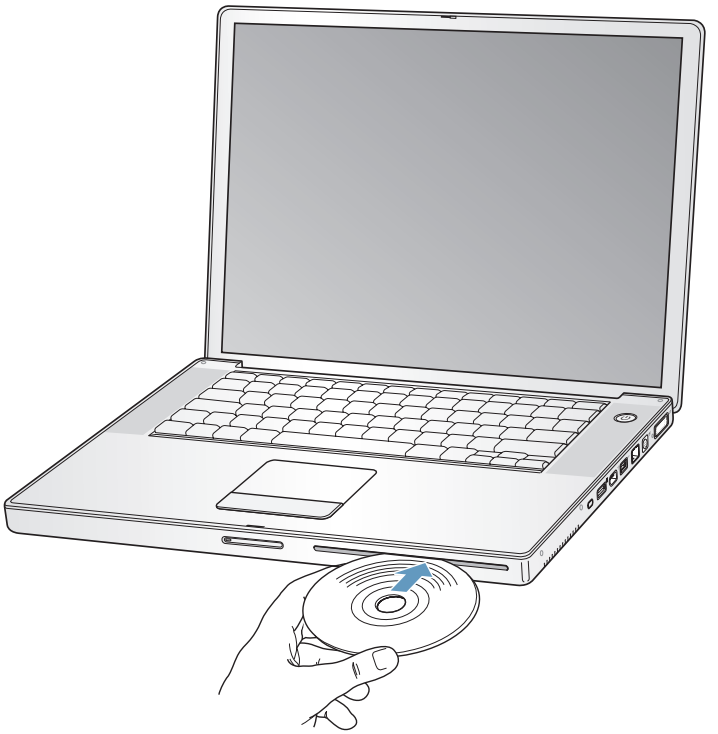

2 Dès que son icône apparaît sur le bureau, le disque est prêt à l'emploi.

Éjection d'un disque

Pour éjecter un disque, procédez comme suit :

- Glissez l'icône du disque dans la Corbeille.
- Maintenez enfoncée la touche d'éjection de disque (⏏) du clavier jusqu'à ce que le disque soit éjecté.

Attendez que le disque soit complètement éjecté avant de le retirer ou de le réinsérer.

Si vous ne parvenez pas à éjecter le disque, fermez toutes les applications susceptibles d'utiliser le disque et réessayez. Si cela ne donne pas de résultats, redémarrez l'ordinateur tout en maintenant le bouton du trackpad enfoncé.

Lecture de DVD

Pour lire un disque vidéo DVD sur votre PowerBook, insérez le DVD. Lecteur DVD s'ouvre automatiquement. Vous pouvez constater que Lecteur DVD offre des commandes simples d'utilisation pour lancer, interrompre et visionner des DVD.

Si vous avez connecté votre PowerBook à un téléviseur afin de pouvoir regarder le DVD sur l'écran du téléviseur, sélectionnez 720 x 480 NTSC (aux États-Unis) ou 720 x 576 PAL (en Europe et dans d'autres régions) dans la sous-fenêtre Moniteur du tableau Moniteurs des Préférences Système.

Il est très facile de connecter votre PowerBook à une chaîne stéréo. Utilisez un câble mini-jack vers RCA (non inclus) pour relier le port de sortie casque (🎧) de votre PowerBook aux ports d'entrée audio de votre chaîne stéréo.

Enregistrement de disques CD-R et CD-RW

Votre PowerBook peut enregistrer des données sur des disques CD-R et CD-RW.

Pour enregistrer des données sur un disque CD-R ou CD-RW :

1. Insérez un disque vierge dans le lecteur optique.
2. Dans la zone de dialogue qui apparaît, attribuez un nom au disque. Une icône correspondant au disque apparaît sur le bureau.
3. Glissez des fichiers et dossiers sur l'icône du disque.
4. Cliquez sur l'icône Graver le disque située à côté du nom du disque dans la barre latérale du Finder.

Vous pouvez également enregistrer de la musique sur des disques CD-R ou CD-RW directement à partir de votre bibliothèque iTunes.

Pour enregistrer de la musique issue de votre bibliothèque iTunes :

1. Cliquez sur l'icône iTunes dans le Dock.
2. Sélectionnez la liste de lecture à enregistrer.
3. Insérez un disque vierge CD-R ou CD-RW.
4. En haut de la fenêtre iTunes, cliquez sur l'option Graver le CD.

Important : si votre batterie se décharge lors de la gravure d'un CD, il se peut que la gravure échoue et que le CD devienne inutilisable. Pour éviter cela, utilisez toujours votre adaptateur secteur lorsque vous gravez un CD.

Enregistrement d'informations sur un DVD

Vous pouvez enregistrer vos propres films numériques sur un disque DVD vierge enregistrable. Vous pouvez également enregistrer d'autres types de données numériques, telles que des sauvegardes de fichiers, sur un DVD enregistrable.

Les applications telles qu'iDVD vous permettent de créer vos propres projets multimédias numériques, de les graver sur des disques inscriptibles vierges, puis de les lire sur la plupart des lecteurs DVD standard.

Pour graver un projet iDVD sur un disque vierge DVD-R, DVD+R, DVD-RW ou DVD+RW :

1. Ouvrez iDVD puis votre projet iDVD final.
2. Cliquez sur le bouton Graver.
3. À l'invite, insérez un disque DVD enregistrable vierge dans le lecteur.
4. Cliquez de nouveau sur le bouton Graver.

Remarque : le lecteur SuperDrive peut lire et enregistrer sur les deux faces d'un disque DVD+R à double face.

Pour enregistrer des données sur des disques DVD-R, DVD+R, DVD-RW ou DVD+RW :

1. Insérez un disque DVD enregistrable vierge dans le graveur.
2. Dans la zone de dialogue qui apparaît, attribuez un nom au disque et sélectionnez le format que vous souhaitez utiliser.
3. Double-cliquez sur l'icône du DVD qui apparaît sur votre bureau, puis faites-y glisser des fichiers et des dossiers.
4. Cliquez sur l'icône Graver le disque située à côté du nom du disque dans la barre latérale du Finder.

Pour en savoir plus sur la manière d'utiliser iDVD, ouvrez iDVD et choisissez Aide > Aide iDVD.

Important : si votre batterie vient à s'épuiser lors de la gravure d'un DVD, il se peut que cette dernière échoue et que le disque DVD devienne inutilisable. Pour éviter cela, utilisez toujours votre adaptateur secteur lorsque vous gravez un DVD.

Informations supplémentaires

Pour obtenir davantage d'informations sur Lecteur DVD et iTunes, consultez les sources suivantes :

- Pour obtenir des instructions sur l'utilisation de Lecteur DVD, ouvrez l'application et choisissez Aide > Aide Lecteur DVD dans la barre des menus.

- Pour obtenir des informations sur la manière d'utiliser iTunes afin d'enregistrer des fichiers de musique sur disque CD-R ou CD-RW, choisissez Aide > "Aide iTunes et Music Store" dans l'application iTunes.

Technologie Sudden Motion Sensor

Votre PowerBook est doté de la technologie Sudden Motion Sensor, un système intégré de protection de votre disque dur, conçu pour éviter les pannes de disque en cas de chute ou de vibrations graves subies par l'ordinateur.

En règle générale, la protection Sudden Motion Sensor ne modifie en rien les performances du disque dur au cours du fonctionnement normal du PowerBook. Il peut arriver que des vibrations anormalement fortes activent le capteur Sudden Motion Sensor pendant que votre PowerBook est en cours d'écriture ou de lecture intense (comme lors de la lecture ou de l'enregistrement vidéo ou audio). Si vous constatez des pertes d'images ou d'éléments sonores, assurez-vous que votre PowerBook se trouve dans un environnement stable protégé contre les vibrations et les mouvements brusques.

Utilisation de votre batterie

Lorsque l'adaptateur secteur externe n'est pas connecté, votre ordinateur est alimenté par sa batterie. L'autonomie de votre PowerBook varie en fonction des applications utilisées et des périphériques externes connectés à l'ordinateur. La désactivation de fonctions telles qu'AirPort Extreme ou Bluetooth contribue à économiser l'énergie de votre batterie. Pour plus d'informations sur l'utilisation de la batterie, lisez la section "Astuces pour économiser la batterie" à la page 58.

Pour connaître le niveau de charge de votre batterie, vous pouvez observer les lampes témoins de niveau de charge dont elle est dotée. Appuyez sur le bouton situé en regard des témoin lumineux afin que ces derniers s'allument pour indiquer le niveau de charge de la batterie. Les lampes témoins restent allumées pendant quelques secondes après avoir appuyé sur le bouton. Vous pouvez toujours vérifier le niveau de charge de la batterie, que cette dernière soit ou non insérée dans votre PowerBook.

Si votre batterie faiblit pendant que vous travaillez, branchez l'adaptateur secteur et laissez la batterie se recharger. Même si votre ordinateur n'est pas connecté à un adaptateur secteur, vous avez la possibilité de changer rapidement la batterie sans éteindre l'ordinateur ni enregistrer votre travail : il suffit de suspendre l'activité de votre PowerBook et de remplacer la batterie par une autre rechargée. Votre PowerBook fournit l'énergie suffisante pour conserver le contenu de la mémoire RAM jusqu'à trois minutes, le temps que vous procédiez au changement de la batterie.

Remarque : si vous avez installé de la mémoire supplémentaire sur votre PowerBook, ce laps de temps peut être inférieur à trois minutes, de même que si vous effectuez l'opération de changement de la batterie plusieurs fois dans une courte période.

Important : si un seul témoin clignote, le niveau restant est très faible. Si aucun témoin n'est allumé, c'est que la batterie est complètement vide et que l'ordinateur ne pourra démarrer sans l'adaptateur secteur. Branchez l'adaptateur secteur et laissez la batterie se recharger ou remplacez la batterie à plat par une batterie complètement rechargée (voir la page 56).

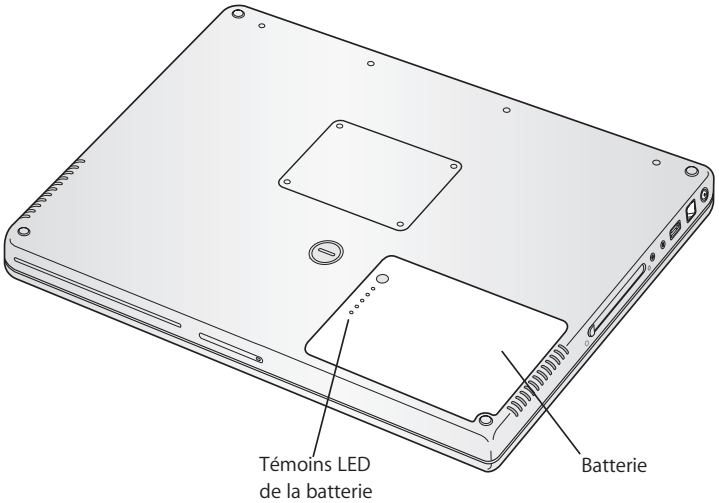

Si l'icône de la batterie (dans la barre des menus du Finder) est réglée pour afficher le pourcentage de charge, vous constaterez parfois que la batterie n'atteint pas un niveau de charge de 100 pour cent alors que l'adaptateur secteur est branché. Cela est tout à fait normal : le niveau de la batterie est conservé lorsque le chargement n'est pas continu, et cette fonction est désactivée lorsque la capacité de charge de la batterie est située entre 95 et 100 pour cent. Dès que le niveau de la batterie passe en dessous de 95 pour cent, elle est automatiquement rechargée jusqu'à 100 pour cent.

Retrait et remplacement de la batterie

Pour retirer la batterie :

1 Éteignez votre PowerBook. Débranchez l'adaptateur secteur, le câble téléphonique et tous les autres câbles connectés au PowerBook afin d'éviter toute détérioration.

2 Retournez le PowerBook et repérez l'emplacement du loquet de la batterie. Utilisez une pièce de monnaie pour tourner le loquet d'un quart de tour dans le sens des aiguilles d'une montre afin de débloquer la batterie, puis retirez délicatement cette dernière.

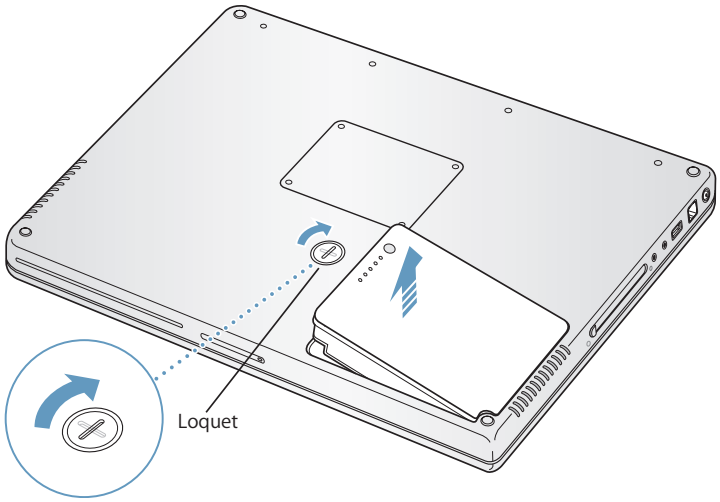

Pour remettre la batterie en place :

- Placez la partie droite de la batterie dans son compartiment. Appuyez doucement sur la partie gauche de la batterie jusqu'à ce que le loquet soit verrouillé.

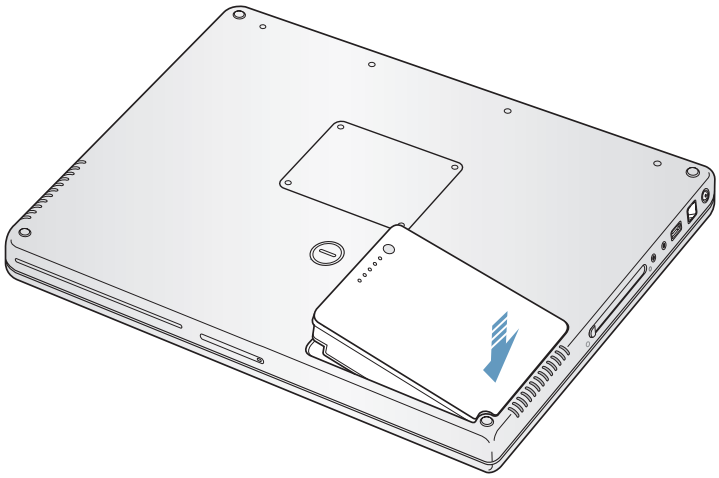

Remarque : jetez vos batteries usagées en respectant les lois et les consignes environnementales locales. Pour plus d'informations, consultez la section "Disposal and Recycling Information" à la page 104.

Recharge d'une batterie

Lorsque l'adaptateur secteur fourni avec votre ordinateur est connecté, la batterie se recharge, que l'ordinateur soit éteint, allumé ou en mode de suspension d'activité. La recharge sera toutefois plus rapide si l'ordinateur est éteint ou en mode de suspension d'activité. Lorsque le PowerBook est allumé, vous pouvez contrôler le niveau de charge en observant l'icône d'état Batterie située dans la barre des menus.

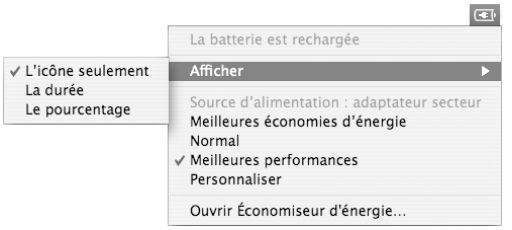

Le niveau affiché dépend de la quantité d'énergie restant dans la batterie, mais aussi des applications et des périphériques en cours d'utilisation, ainsi que des réglages de votre système (luminosité de l'écran, réglages de l'Économiseur d'énergie, etc.). Pour disposer de plus d'énergie, fermez des applications, déconnectez les périphériques non utilisés et réglez votre Économiseur d'énergie (voir section suivante).

Astuces pour économiser la batterie

L'autonomie assurée par la batterie de votre PowerBook avant qu'il soit nécessaire de la recharger dépend des applications et des périphériques utilisés, ainsi que des mesures prises pour économiser l'énergie.

Pour économiser l'énergie de la batterie, procédez comme suit :

- Déconnectez les périphériques USB ou FireWire alimentés par bus lorsqu'ils ne sont pas utilisés.
- Désactivez AirPort et Bluetooth quand vous ne les utilisez pas. (Utilisez les icônes d'état AirPort et Bluetooth dans la barre des menus. Si ces icônes n'apparaissent pas dans la barre des menus, vous pouvez les activer dans les sous-fenêtres Réseau et Bluetooth des Préférences Système.)
- Quittez les applications ouvertes non utilisées.
- Retirez les CD et les DVD non utilisés.
- Réduisez la luminosité de l'écran à l'aide des boutons de réglage de luminosité situés sur le clavier du PowerBook.
- Réglez le disque dur afin qu'il réduise sa vitesse de rotation après un bref délai. Dans la fenêtre Économiseur d'énergie des Préférences Système, sélectionnez l'option "Suspendre l'activité du/des disque(s) dur(s) chaque fois que possible".
- Réglez votre PowerBook afin qu'il suspende son activité après un maximum de cinq minutes.

- Votre PowerBook est préréglé pour réduire automatiquement sa vitesse de traitement durant les périodes de faible activité, lorsqu'il est alimenté via la batterie, afin d'économiser de l'énergie. Vous pouvez déterminez cela via l'option Normal du menu local Optimisation des réglages (situé dans la sous-fenêtre Économiseur d'énergie des Préférences Système). Pendant les périodes de grande activité, votre ordinateur passera automatiquement à une vitesse de traitement plus élevée. Pour prolonger au maximum la durée de vie de la batterie, choisissez "Meilleure autonomie de la batterie" dans le menu local Optimisation des réglages. Sachez toutefois que cette option risque d'affecter les performances de votre ordinateur. Pour régler votre ordinateur afin qu'il utilise sa vitesse de traitement maximale en permanence, choisissez Meilleures performances.

Informations supplémentaires concernant la batterie de votre PowerBook

Des informations supplémentaires sont disponibles dans l'Aide Mac. Choisissez Aide > Aide Mac, puis effectuez une recherche sur le terme "batterie". Vous trouverez également des informations sur la manière de prolonger la durée de vie de votre batterie sur le site www.apple.com/fr/batteries/notebooks.html.

Protection de votre PowerBook

Vous pouvez vous procurer un câble de sécurité pour protéger votre PowerBook. Ce câble vous permet d'attacher votre ordinateur à un bureau ou une table.

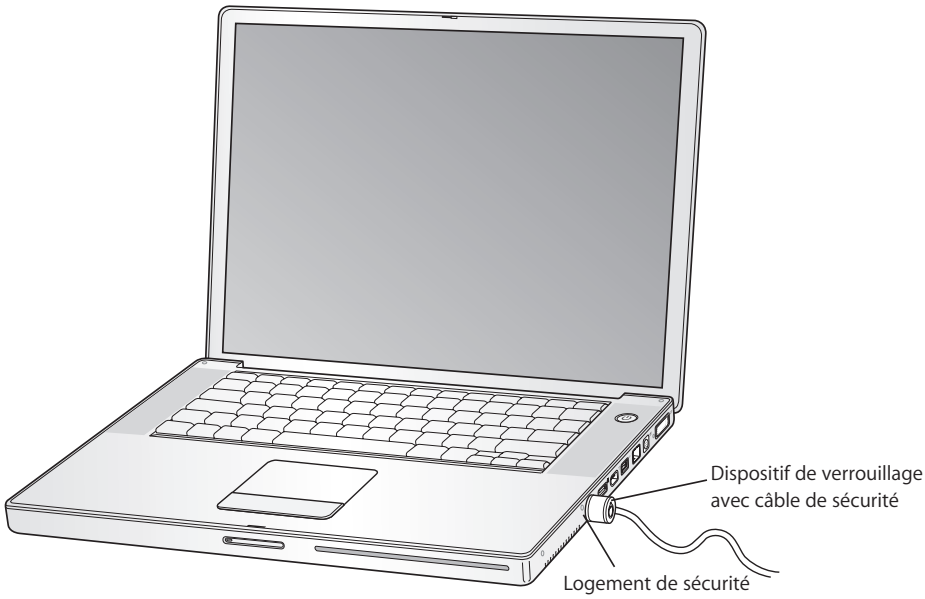

Informations supplémentaires concernant les options de sécurité

L'Aide Mac contient des informations supplémentaires concernant les fonctions de sécurité logicielles de votre PowerBook, y compris les mots de passe pour plusieurs utilisateurs et le cryptage de fichiers. Choisissez Aide > Aide Mac, puis effectuez une recherche sur les termes "sécurité" ou "utilisateurs multiples".

Ajout de mémoire à votre PowerBook

4

Ce chapitre fournit des informations et des instructions pour installer de la mémoire supplémentaire sur votre PowerBook.

Avertissement : Apple vous recommande de confier l'installation de mémoire à un technicien agréé Apple. Consultez les informations sur l'assistance technique fournies avec l'ordinateur pour savoir comment joindre la société Apple. Tout dommage causé à votre matériel en tentant d'installer vous-même de la mémoire n'est pas couvert par la garantie limitée de votre ordinateur.

Votre ordinateur possède deux logements de mémoire placés l'un au-dessus de l'autre et auxquels vous pouvez accéder par le bas du boîtier. Votre ordinateur est fourni avec un minimum de 512 mégaoctets (Mo) de mémoire DDR2 (Double Data Rate) 533 MHz SDRAM (Synchronous Dynamic Random-Access Memory). Les deux logements de mémoire peuvent accueillir un module SDRAM conforme aux spécifications suivantes :

- Format DDR SO-DIMM (Double Data Rate Small Outline Dual Inline Memory Module)
- Taille inférieure à 3,8 cm
- 512 Mo ou 1 gigaoctet (Go)
- 200 broches
- Mémoire RAM de type PC2-4200 DDR2 533 MHz

Remarque : votre ordinateur traite les données à une vitesse de 333 MHz.

Selon la configuration du PowerBook que vous avez acheté, il se peut que les deux logements de mémoire soient déjà occupés.

La quantité maximale de mémoire que vous pouvez installer sur votre PowerBook est de 2 Go en utilisant des modules DIMM de 1 Go dans chacun des logements de mémoire.

Installation de mémoire supplémentaire

Étape 1 : Retrait de la batterie

1 Éteignez votre PowerBook. Débranchez l'adaptateur secteur, le câble téléphonique et tout autre câble connecté à l'ordinateur.

2 Retournez le PowerBook et retirez la batterie en donnant un quart de tour au loquet.

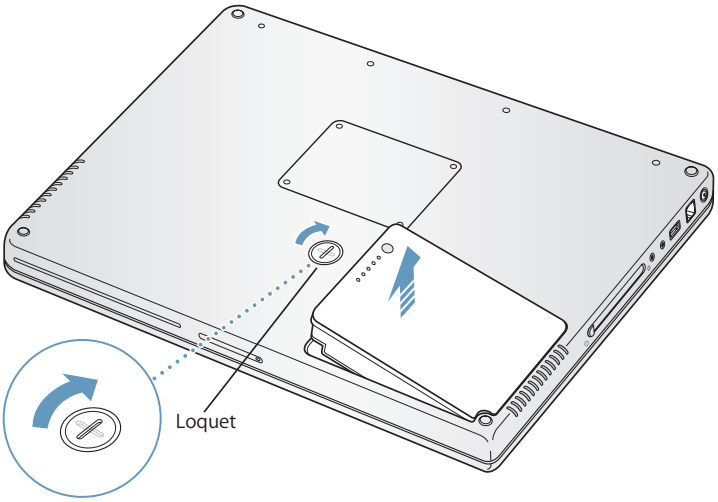

Avertissement : les composants internes de votre PowerBook risquent d'être chauds. Si vous venez d'utiliser votre PowerBook, attendez 10 minutes après l'extinction, afin de laisser aux composants internes le temps de se refroidir.

Étape 2 : Installation de la mémoire

1 À l'aide d'un tournevis à pointe cruciforme de taille 00, dévissez le couvercle du logement de mémoire, puis détachez-le du boîtier de l'ordinateur.

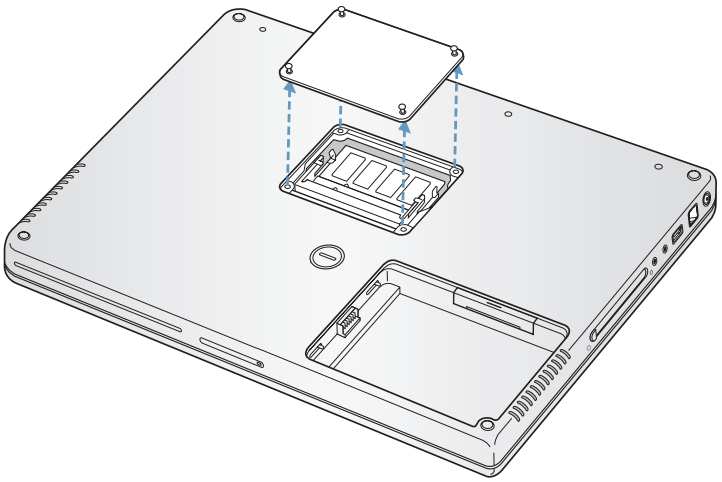

2 Touchez la surface métallique de l'intérieur de l'ordinateur afin de décharger toute électricité statique que vous pouvez avoir emmagasinée.

3 Si une carte mémoire est installée dans le logement, retirez-la. Écartez les languettes du logement des encoches de la carte mémoire, de sorte que cette dernière se dégage légèrement. Inclinez la carte selon un angle de 30 degrés, puis retirez-la doucement en la glissant hors du logement.

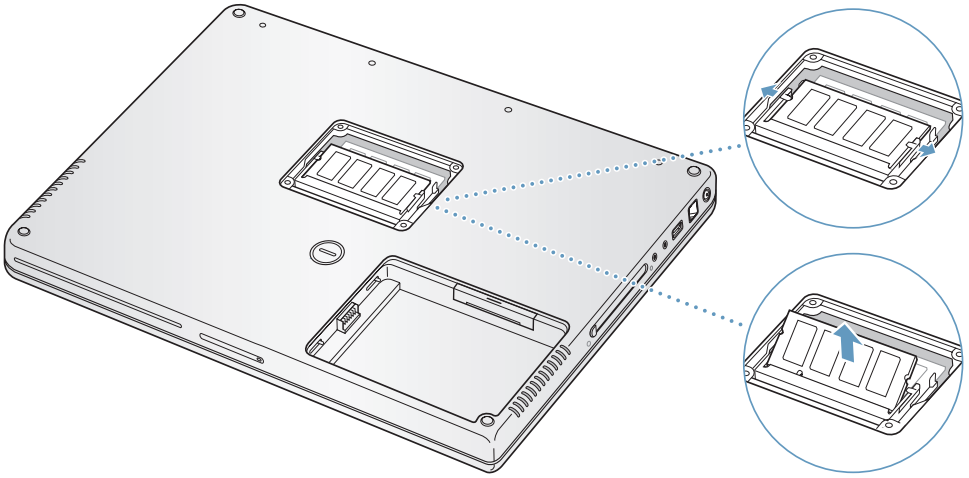

4 Insérez la nouvelle carte mémoire, inclinée à 30º, dans le logement. Poussez la carte pour la placer entièrement dans le logement.

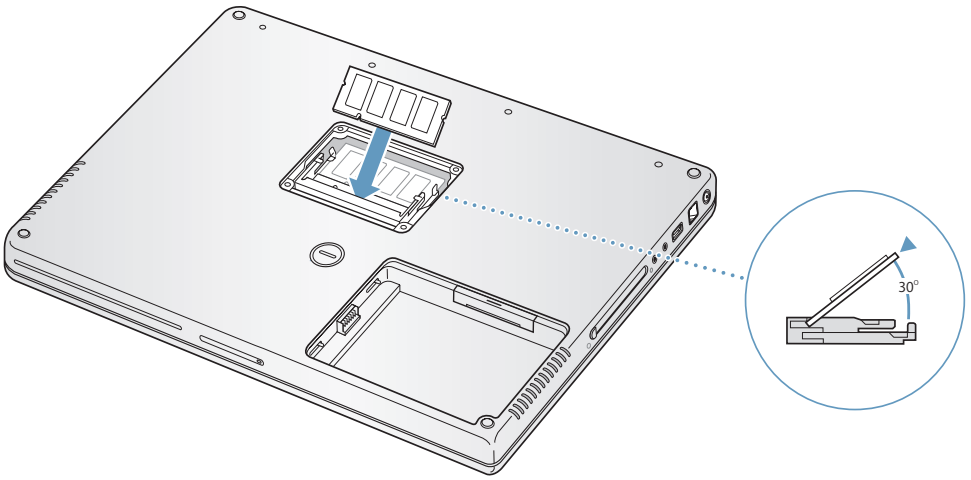

5 Appuyez sur la carte pour la fixer en place. Si la carte mémoire se bloque, n'essayez pas de l'enfoncer de force. Essayez de réinsérer la carte pour vous assurer qu'elle est placée entièrement.

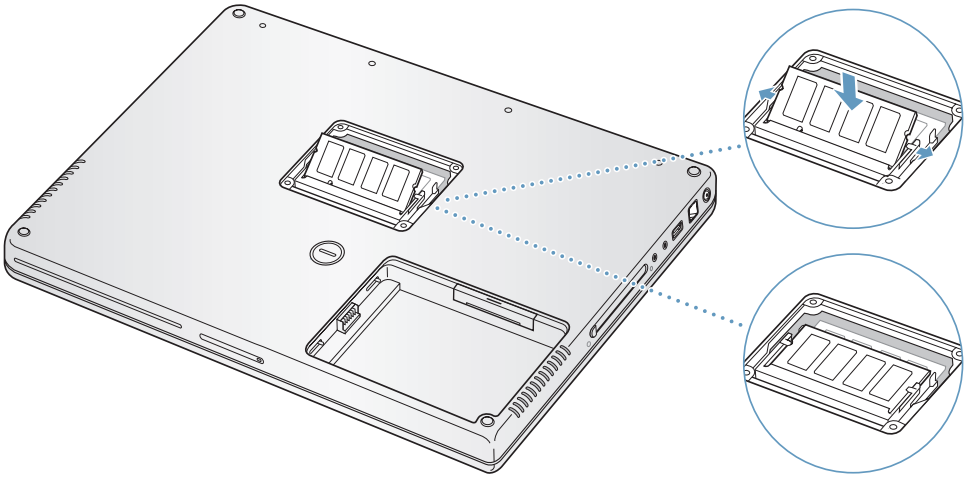

6 Replacez le couvercle du logement de mémoire et revissez-le.

Remarque : veillez à ne pas serrer excessivement les vis, afin de ne rien endommager.

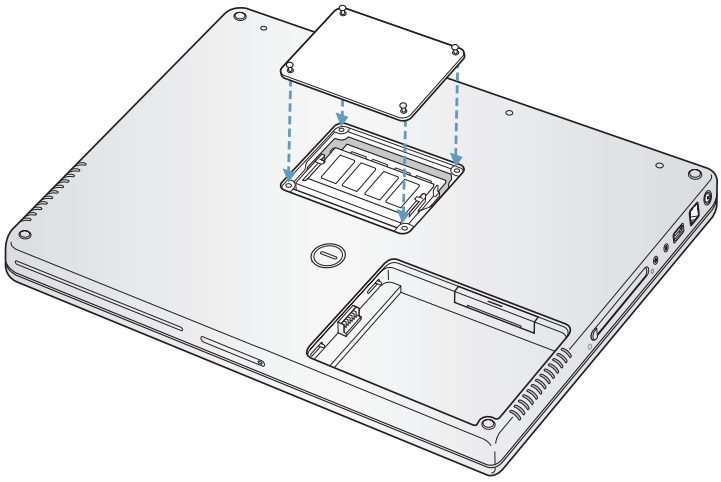

Étape 3 : Remplacement de la batterie

1 Placez la partie gauche de la batterie dans son compartiment. Appuyez doucement sur la partie droite de la batterie jusqu'à ce que le loquet soit bloqué.

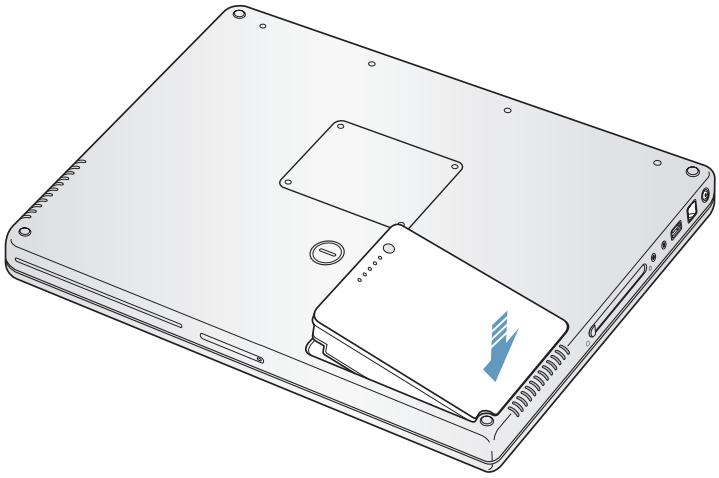

2 Reconnectez l'adaptateur secteur et tout autre câble connecté auparavant à l'ordinateur.

Vérification de la reconnaissance de la nouvelle mémoire par votre PowerBook

Après avoir ajouté de la mémoire dans votre PowerBook, vérifiez si ce dernier la reconnaît.

Pour vérifier la mémoire de votre ordinateur :

1. Démarrez votre ordinateur.
2. Lorsque le bureau Mac OS s'affiche, choisissez Pomme (🍎) > À propos de ce Mac.

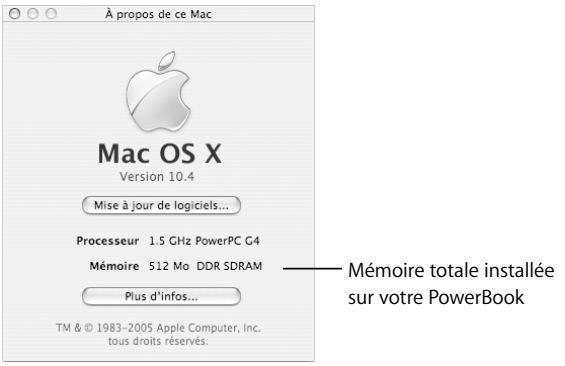

La mémoire totale inclut la quantité de mémoire d'origine intégrée à votre ordinateur et la mémoire que vous avez ajoutée. Pour plus de détails sur la quantité de mémoire installée sur votre ordinateur, ouvrez Informations système en cliquant sur Plus d'infos.

Si votre ordinateur ne reconnaît pas la mémoire ou qu'il ne démarre pas correctement, éteignez-le et relisez les instructions afin de vous assurer que la mémoire est correctement installée et compatible avec ce PowerBook. Si les problèmes persistent, retirez la mémoire et consultez les informations d'assistance technique fournies avec la mémoire ou contactez le fournisseur de la mémoire.

Dépannage

5

Si vous rencontrez un problème avec votre PowerBook, commencez par rechercher ici des solutions et des conseils.

Il existe généralement une solution simple et rapide aux problèmes que vous rencontrez lorsque vous utilisez votre PowerBook. Ayez en tête les conditions qui ont entraîné l'apparition de ce problème. Ce récapitulatif de la totalité des opérations effectuées avant que le problème ne survienne permet de restreindre les causes possible et de trouver la solution.

Prenez note des éléments suivants :

- Les applications que vous étiez en train d'utiliser quand le problème est apparu. Les problèmes qui n'apparaissent qu'avec une application spécifique peuvent indiquer que cette application n'est pas compatible avec la version de Mac OS installée sur votre ordinateur.
- Les logiciels que vous avez installés récemment, notamment ceux qui ont ajouté des éléments à votre Dossier Système. (Certaines applications installent des extensions qui peuvent ne pas être compatibles avec l'environnement Classic.)
- Tout nouveau composant matériel installé (mémoire supplémentaire ou périphérique, par exemple).

Vous trouverez des informations supplémentaires concernant le dépannage dans l'Aide Mac et sur le site Web de service et d'assistance Apple à l'adresse www.apple.com/fr/support.

Problèmes vous empêchant d'utiliser votre ordinateur

Si l'ordinateur ne répond plus ou que le pointeur ne bouge plus :

- Appuyez sur Commande (⌘) + Option + Échap to force a frozen application to quit. Si une zone de dialogue apparaît, sélectionnez l'application que vous désirez quitter et cliquez sur Forcer à quitter.

  Si vous travaillez dans l'environnement Classic, maintenez les touches Option et Commande (⌘) enfoncées puis appuyez sur la touche Échap.

Enregistrez ensuite votre travail dans les applications ouvertes, puis redémarrez l'ordinateur afin de vous assurer que le problème est entièrement réglé.

- Si vous ne parvenez pas à forcer la fermeture d'une application, maintenez enfoncé le bouton d'alimentation (⏻) durant quelques secondes pour éteindre l'ordinateur.
- Si l'ordinateur ne répond toujours pas, essayez de le redémarrer en appuyant simultanément sur les touches Commande (⌘) et Contrôle de votre clavier ainsi que sur le bouton d'alimentation (⏻).

Si le problème survient fréquemment, choisissez Aide > Aide Mac dans la barre des menus en haut de l'écran. Recherchez le mot "bloquer" pour obtenir de l'aide en cas de blocage de l'ordinateur ou s'il ne répond pas.

Si le problème ne survient que lorsque vous utilisez une application particulière, vérifiez auprès de son éditeur si elle est compatible avec votre ordinateur. Si elle est compatible, vous devrez peut-être réinstaller le logiciel système de l'ordinateur ou bien, si vous utilisez l'environnement Classic, vérifier la compatibilité des extensions système. Consultez les instructions d'utilisation d'Utilitaire de disque présentées dans la rubrique suivante.

Si l'ordinateur se bloque au démarrage ou qu'un point d'interrogation clignotant apparaît :

- Patientez quelques secondes. Si l'ordinateur ne démarre pas après un certain temps, éteignez-le en maintenant le bouton d'alimentation (⏻) enfoncé pendant 5 secondes environ, jusqu'à ce qu'il s'éteigne complètement. Maintenez ensuite la touche Option enfoncée puis appuyez à nouveau sur le bouton d'alimentation (⏻) pour démarrer votre ordinateur. Lorsque votre ordinateur démarre, cliquez sur l'icône du disque dur, puis sur la flèche droite. Une fois que l'ordinateur a démarré, ouvrez Préférences Système et cliquez sur Démarrage. Sélectionnez un dossier Système Mac OS X.
- Si cela ne fonctionne pas, utiliser l'Utilitaire de disque pour réparer le disque dur en insérant le CD "Mac OS X Install Disc 1" dans votre ordinateur. Redémarrez ensuite votre ordinateur en maintenant la touche C enfoncée lors du démarrage. Choisissez Installation > Ouvrir Utilitaire de disque. Lorsque Utilitaire de disque s'ouvre, suivez les instructions dans la sous-fenêtre S.O.S pour tenter de le réparer.

  Si l'Utilitaire de disque ne résout pas le problème, vous devrez peut-être réinstaller le logiciel système de votre ordinateur. Pour obtenir des instructions, consultez la section "Réinstallation des logiciels fournis avec votre ordinateur" à la page 71.

Si l'ordinateur ne s'allume ou ne démarre pas :

- Assurez-vous que l'adaptateur secteur est connecté à l'ordinateur et branché sur une prise électrique en état de marche. Veillez à utiliser l'adaptateur secteur fourni avec votre ordinateur. Si l'adaptateur secteur ne recharge plus l'ordinateur et qu'aucune lumière ne s'allume lorsque vous branchez le câble d'alimentation, essayez de le débrancher puis de le brancher à nouveau afin de le réinitialiser.

- Vérifiez si votre batterie à besoin d'être rechargée. Appuyez sur le petit bouton situé sur la batterie. Vous devriez voir apparaître un à quatre voyants indiquant le niveau de charge de la batterie. Si une seule lampe témoin de niveau de la batterie clignote, branchez l'adaptateur secteur pour charger la batterie jusqu'à ce qu'au moins une lampe témoin reste allumée en permanence.
- Si les deux premiers conseils ne fonctionnent pas, rétablissez les réglages par défaut de l'ordinateur en débranchant l'adaptateur secteur, en retirant la batterie et en maintenant le bouton d'alimentation (⏻) enfoncé pendant au moins 5 secondes.
- Si vous avez récemment ajouté de la mémoire, assurez-vous qu'elle est correctement installée et compatible avec votre ordinateur. Vérifiez si son retrait permet à l'ordinateur de démarrer (voir "Installation de mémoire supplémentaire" à la page 62).
- Si vous ne parvenez toujours pas à démarrer, consultez les informations sur le service et l'assistance fournies avec votre PowerBook pour savoir comment joindre Apple.

Si l'écran devient soudainement noir ou que votre système se bloque :
Essayez de redémarrer votre système.

1. Débranchez tout périphérique connecté à votre PowerBook excepté l'adaptateur secteur.
2. Maintenez les touches Commande (⌘) et Contrôle enfoncées, puis appuyez sur le bouton d'alimentation (⏻) pour redémarrer le système.
3. Le niveau de charge de la batterie doit atteindre au moins 10 pour cent avant la connexion d'un périphérique et la reprise du travail.

   Pour vérifier le niveau de charge de la batterie, observez l'icône d'état de la batterie dans la barre des menus.

Autres problèmes

Si vous avez oublié votre mot de passe :
Vous pouvez réinitialiser votre mot de passe d'administrateur.

1. Insérez le CD "Mac OS X Install Disc 1". Ensuite, redémarrez votre ordinateur et maintenez la touche C enfoncée pendant le démarrage.
2. Choisissez Installation > Réinitialiser le mot de passe dans la barre des menus. Suivez les instructions à l'écran.

En cas de problème avec une application :

- Pour les problèmes liés aux logiciels provenant d'éditeurs tiers, contactez l'éditeur concerné. Les éditeurs de logiciels fournissent souvent des mises à jour logicielles sur leurs sites Web.
- Vous pouvez configurer votre PowerBook pour qu'il cherche et installe automatiquement les dernières mises à jour Apple via la sous-fenêtre Mise à jour de logiciels des Préférences Système. Pour plus d'informations, choisissez Aide > Aide Mac dans la barre des menus, puis recherchez "mise à jour de logiciels".

En cas de problèmes avec les communications sans fil AirPort Extreme :

- Assurez-vous que le logiciel est correctement configuré conformément aux instructions incluses avec l'ordinateur ou la borne d'accès ou aux informations fournies dans l'Aide Mac.
- Vérifiez que l'ordinateur ou le réseau auquel vous souhaitez vous connecter est activé et dispose d'un point d'accès sans fil.
- Assurez-vous que vous êtes bien dans la zone de couverture de l'antenne de l'autre ordinateur ou du point d'accès du réseau en vérifiant le niveau du signal AirPort Extreme ou AirPort Express. Vérifiez l'icône d'état AirPort dans la barre des menus. Jusqu'à quatre barres de mesure apparaissent pour afficher la puissance du signal.

  Des appareils électroniques ou des structures métalliques se trouvant à proximité peuvent interférer avec les communications sans fil et réduire la portée de votre antenne. Vous pouvez éventuellement améliorer la réception en tournant et en réorientant l'ordinateur.
- Pour plus d'informations, consultez l'Aide AirPort (choisissez Aide > Aide Mac, puis Bibliothèque > Aide AirPort dans la barre des menus) et suivez les instructions fournies avec votre périphérique sans fil.

Si le disque dur de votre ordinateur n'enregistre pas les données correctement :

- Il peut arriver, dans certains cas très rares, qu'en raison de vibrations anormalement fortes subies par le disque dur, le capteur Sudden Motion Sensor s'active et provoque des pertes d'images ou des portions de son ou de données non enregistrées lorsque le disque est en train d'enregistrer de manière intensive. Si cela se produit, assurez-vous que votre PowerBook est dans un environnement stable sans vibrations ni mouvements brusques.

En cas de problème à l'éjection d'un disque :

- Fermez toutes les applications susceptibles d'utiliser le disque et essayez à nouveau. Si cela ne donne pas de résultats, redémarrez l'ordinateur tout en maintenant le bouton du trackpad enfoncé.

Si vous suspectez un problème matériel :

- Vous pouvez utiliser l'application "Apple Hardware Test" pour déterminer s'il existe un problème dû à l'un des composants de votre ordinateur, tels que la mémoire ou le processeur.

Pour plus d'informations sur Apple Hardware Test, consultez la section "Utilisation de Apple Hardware Test" à la page 73.

En cas de problèmes de connexion à Internet :

- Assurez-vous que votre ligne téléphonique ou que votre câble réseau est connecté et qu'il fonctionne correctement.

- Si vous utilisez une connexion à Internet par ligne commutée, vérifiez que votre câble téléphonique est bien relié au port du modem (☎) et non pas au port Ethernet (⇔) de l'ordinateur.
- Ouvrez la sous-fenêtre Réseau des Préférences Système et vérifiez auprès de votre Fournisseur d'Accès Internet (FAI) ou de votre administrateur réseau les informations qui y sont saisies.

En cas de problèmes de fonctionnement de votre ordinateur ou de Mac OS :

- Si les réponses à vos questions ne figurent pas dans ce manuel, choisissez Aide > Aide Mac dans la barre des menus et recherchez des instructions et des informations sur le dépannage.
- Pour obtenir les dernières informations concernant le dépannage et les mises à jour de logiciels, consultez le site Web d'assistance Apple, à l'adresse www.apple.com/fr/support/powerbook/.

Réinstallation des logiciels fournis avec votre ordinateur

Utilisez les disques d'installation de logiciels inclus avec votre ordinateur pour réinstaller Mac OS X et les applications fournies avec votre ordinateur, ainsi que pour installer le support Mac OS 9 nécessaire à l'exécution de l'environnement Classic (si vous souhaitez utiliser des applications Classic avec votre ordinateur).

Important : Apple vous recommande de sauvegarder les données de votre disque dur avant de procéder à la réinstallation de logiciels. Apple décline toute responsabilité en cas de perte de données.

Installation de Mac OS X et des applications

Pour installer Mac OS X et les applications fournies avec votre ordinateur, veuillez procéder comme suit :

1. Sauvegardez vos fichiers essentiels.

   Nous vous conseillons de sauvegarder vos fichiers essentiels avant d'installer Mac OS X et d'autres applications car l'option Effacer et installer efface votre disque de destination.
2. Assurez-vous que l'adaptateur secteur est correctement branché.
3. Insérez le disque 1 d'installation de Mac OS X livré avec votre ordinateur.
4. Double-cliquez sur "Install Mac OS X and Bundled Software".
5. Suivez les instructions à l'écran.
6. Après avoir sélectionné le disque de destination pour l'installation, suivez les instructions à l'écran. Il se peut que votre ordinateur redémarre et vous invite à insérer le disque d'installation Mac OS X suivant.

Remarque : pour rétablir les réglages d'origine de Mac OS X sur votre ordinateur, cliquez sur Options dans la sous-fenêtre Sélectionner une destination du programme d'installation, puis choisissez Effacer et installer.

Après avoir sélectionné le disque de destination de l'installation, continuez à suivre les instructions à l'écran pour effectuer une installation de base de Mac OS X. Pour installer des applications personnalisées, cliquez sur Personnaliser, cliquez sur le triangle en regard de l'application et sélectionnez l'application qui correspond à votre langue.

Installation des applications

Pour installer uniquement les applications fournies avec votre ordinateur, veuillez procéder comme suit. Mac OS X doit déjà être installé sur votre ordinateur.

1. Sauvegardez vos fichiers essentiels.
2. Assurez-vous que l'adaptateur secteur est correctement branché.
3. Insérez le disque 1 d'installation de Mac OS X livré avec votre ordinateur.
4. Double-cliquez sur "Install Bundled Software Only".
5. Suivez les instructions à l'écran.
6. Après avoir sélectionné le disque de destination pour l'installation, suivez les instructions à l'écran. Il se peut que votre ordinateur redémarre et vous invite à insérer le disque d'installation Mac OS X suivant.

   Remarque : pour installer iCal, iChat AV, iSync, Safari et les applications iLife, suivez les instructions présentées dans la section "Installation de Mac OS X et des applications" à la page 71. Vous devrez peut-être insérer le disque Mac OS X n°2, en fonction des applications que vous souhaitez installer.

Installation de Mac OS 9

Mac OS 9 n'est pas initialement installé sur votre PowerBook. Pour utiliser les applications Mac OS 9 sur votre ordinateur, vous devez installer la fonction de prise en charge de Mac OS 9 pour exécuter l'environnement Classic, en utilisant le CD "Mac OS X Install Disc 2".

Pour installer Mac OS 9, procédez de la manière suivante :

1. Sauvegardez vos fichiers essentiels.
2. Assurez-vous que l'adaptateur secteur est correctement branché.
3. Insérez le CD "Mac OS X Install Disc 2 " livré avec votre ordinateur.
4. Double-cliquez sur "Installer l'assistance système Mac OS 9".
5. Suivez les instructions à l'écran.
6. Après avoir sélectionné le disque de destination pour l'installation, choisissez la langue d'installation, puis suivez les instructions à l'écran.

Utilisation de Apple Hardware Test

Apple Hardware Test vous aide à déterminer s'il existe un problème matériel sur votre ordinateur.

Pour utiliser Apple Hardware Test :

1. Déconnectez tous les périphériques externes de votre ordinateur, sauf l'adaptateur secteur. Si un câble Ethernet est connecté, déconnectez-le.
2. Insérez le CD "Mac OS X Install Disc 1" livré avec votre ordinateur.
3. Redémarrez ensuite votre ordinateur en maintenant la touche Option enfoncée lors du démarrage.

   Une liste de volumes de démarrage disponibles apparaît alors.
4. Cliquez sur Apple Hardware Test, puis sur la flèche droite.
5. Lorsque l'écran principal Apple Hardware Test apparaît environ 45 secondes plus tard, suivez les instructions affichées à l'écran.
6. En cas de détection d'un problème, Apple Hardware Test affiche un code d'erreur. Notez le code d'erreur avant d'entreprendre les démarches d'assistance. Si Apple Hardware Test ne détecte aucune panne matérielle, il est probable que le problème soit lié aux logiciels.

   Pour en savoir plus sur Apple Hardware Test, consultez le fichier "À propos de Apple Hardware Test" sur le disque 1 d'installation de Mac OS X.

Installation des outils Xcode

Pour n'installer que les outils Xcode, destinés aux développeurs d'applications, procédez de la manière suivante :

1. Insérez le disque 1 d'installation de Mac OS X livré avec votre ordinateur.
2. Double-cliquez sur Xcode Tools.
3. Double-cliquez sur XcodeTools.mpkg.
4. Suivez les instructions à l'écran.

Localisation du numéro de série de votre produit

Pour connaître le numéro de série de votre ordinateur, choisissez menu Pomme (🍎) > À propos de ce Mac, puis cliquez sur le bouton Plus d'infos ou bien, ouvrez Informations système (dans le dossier Applications/Utilitaires), puis cliquez sur Matériel.
Le numéro de série de votre PowerBook est également indiqué dans la baie de la batterie. Pour en savoir plus sur l'extraction de la batterie, consultez la section "Retrait et remplacement de la batterie" à la page 56.

Caractéristiques

Vous pouvez utiliser Informations Système pour obtenir des informations détaillées sur votre PowerBook, telles que la quantité de mémoire vive, la taille du disque dur, les périphériques connectés et le numéro de série du produit.

Pour accéder au contenu des Informations Système, sélectionnez le menu Pomme (🍎) > À propos de ce Mac dans la barre des menus, puis cliquez sur Plus d'infos ou ouvrez Informations Système, situé dans Applications/Utilitaires.

Dans la fenêtre qui s'ouvre, cliquez sur les triangles pour afficher ou cacher le contenu des différentes catégories.

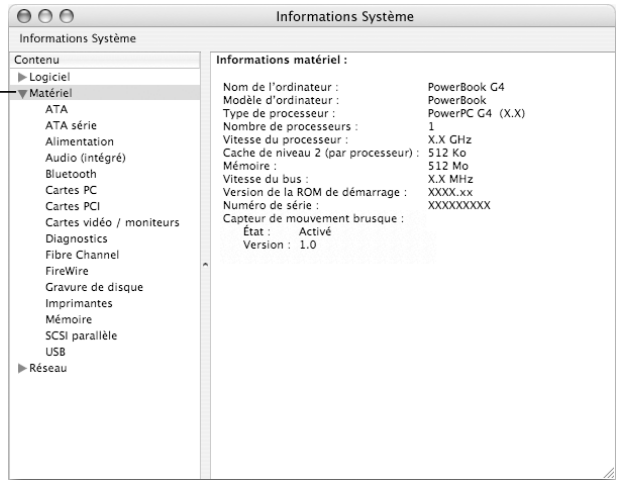

Conditions ambiantes

- *Température de fonctionnement :* 10° C à 35° C
- *Altitude :* 3 048 m maximum
- *Humidité relative :* de 0 % à 90 % sans condensation

Adaptateur secteur :

- *Entrée :* 100-240 volts (V) CA, 50/60 hertz (Hz)
- *Sortie :* 24,5 V CC et 2,65 A

Batterie

- *Sortie :* 10,8 V CC
- *Capacité :* 50 Wh
- Des informations supplémentaires sont disponibles sur les sites Internet www.apple.com/fr/powerbook et www.apple.com/fr/support.

Consignes de sécurité, d'utilisation et d'entretien

B

Veuillez lire attentivement les consignes de sécurité et d'entretien suivantes concernant votre PowerBook.

Consignes de sécurité pour la configuration et l'utilisation de votre ordinateur

Soyez attentif aux consignes et aux avertissements de sécurité lorsque vous utilisez votre PowerBook.

Branchement de l'adaptateur secteur

Veillez à toujours laisser suffisamment d'espace autour de votre adaptateur secteur. N'utilisez pas ce matériel dans des endroits où l'air ne circule pas autour de l'adaptateur secteur ou de l'ordinateur. Pour un fonctionnement optimal, veillez à toujours brancher votre câble CA et à utiliser une prise de terre chaque fois que cela est possible. Veillez à toujours débrancher l'adaptateur secteur et à retirer la batterie avant d'ouvrir l'ordinateur pour y effectuer des opérations telles que l'installation de mémoire.

Avertissement : utilisez uniquement l'adaptateur secteur fourni avec votre ordinateur PowerBook. Les adaptateurs destinés à d'autres appareils électroniques (y compris à d'autres modèles de PowerBook et d'ordinateurs portables) peuvent sembler similaires, mais risquent d'avoir une incidence négative sur les performances de votre ordinateur, voire de l'endommager.

Connexion du modem interne à la ligne téléphonique

Veillez à toujours débrancher le câble téléphonique avant d'ouvrir l'ordinateur en vue d'opérations telles que l'installation de mémoire ou l'extraction du disque dur.

Avertissement : ne connectez jamais une ligne téléphonique numérique au modem ; un type de ligne inapproprié risque en effet de l'endommager. Contactez votre opérateur téléphonique si vous n'êtes pas certain de votre type de ligne téléphonique.

Utilisation de connecteurs et de ports

Ne forcez jamais l'insertion d'un connecteur dans un port. Si le connecteur ne se raccorde pas facilement au port, c'est qu'ils sont probablement incompatibles. Assurez-vous que le connecteur correspond bien au port et que vous l'avez correctement positionné par rapport à ce dernier.

Utilisation de votre PowerBook

Lorsque vous utilisez votre PowerBook ou que vous rechargez la batterie, il est normal que la température du dessous du boîtier s'élève. En cas d'utilisation prolongée, placez votre PowerBook sur une surface plane et stable. Cette partie du boîtier sert de surface de refroidissement et permet d'évacuer la chaleur de l'ordinateur vers l'extérieur. Le dessous du boîtier est légèrement surélevé pour permettre la circulation d'air et assurer ainsi à l'équipement une température de fonctionnement normale. De plus, l'ordinateur dégage de l'air chaud à l'arrière du boîtier.

Avertissement : ne posez pas votre PowerBook allumé sur un oreiller ou toute autre surface dans laquelle il pourrait s'enfoncer, car cela risque de bloquer les conduites d'aération, en particulier les conduites arrière, et d'entraîner une surchauffe de l'ordinateur. Évitez également de laisser des objets sur le clavier avant de rabattre l'écran. Cela risque de provoquer une succession d'arrêts et de mises en marche de votre ordinateur, entraînant une surchauffe et la décharge de la batterie. N'allumez jamais l'ordinateur tant que tous ses composants internes ou externes ne sont pas en place. L'utilisation de l'ordinateur lorsque son boîtier est ouvert ou que certains composants ont été démontés peut s'avérer dangereuse et risque de l'endommager.

Transport de votre PowerBook

Si vous transportez votre PowerBook dans un sac ou dans un attaché-case, assurez-vous que ce dernier ne contient pas d'objets non attachés (tels que des trombones ou des pièces de monnaie) qui pourraient pénétrer accidentellement dans l'ordinateur par une ouverture telle que la fente du lecteur optique.

Rangement de votre PowerBook

Si vous décidez de ranger votre PowerBook pendant une période de temps prolongée, placez-le dans un endroit frais (idéalement à 22 °C) et prenez l'une des mesures suivantes afin de préserver la durée de vie de la batterie de l'ordinateur :

- Déchargez la batterie à 50 pour cent avant de ranger votre PowerBook.
- Avant de ranger votre ordinateur pour une période de temps supérieure à cinq mois, déchargez la batterie jusqu'à environ 50 pour cent, puis retirez-la du PowerBook. Si vous décidez de ranger votre ordinateur pour une période prolongée, pensez à recharger la batterie de 50 pour cent tous les six mois environ.

Nettoyage de votre PowerBook

Respectez les règles suivantes lors du nettoyage de votre ordinateur et de ses accessoires :

- Éteignez votre PowerBook et retirez la batterie.
- Pour nettoyer le boîtier de l'ordinateur, utilisez un chiffon doux, humide et non pelucheux. Évitez les infiltrations d'humidité par quelque ouverture que ce soit. Ne vaporisez jamais de liquide directement sur l'ordinateur.
- N'utilisez ni aérosols, ni dissolvant, ni abrasifs.

Nettoyage de l'écran de votre PowerBook

Pour nettoyer l'écran, procédez comme suit :

- Éteignez votre PowerBook et retirez la batterie.
- Humidifiez, à l'eau seulement, un chiffon propre, doux et non pelucheux et essuyez l'écran. Ne vaporisez jamais de liquide directement sur l'écran.

Consignes générales de sécurité

Pour votre propre sécurité et celle de votre matériel, veillez à toujours prendre les précautions ci-après.

Débranchez le cordon d'alimentation (en tirant sur la prise plutôt que sur le cordon), retirez la batterie et débranchez le câble téléphonique si l'un des cas suivants se présente :

- Vous voulez retirer un ou plusieurs composants.
- La prise ou le câble d'alimentation est endommagé.
- Un liquide a été renversé dans le boîtier.
- Votre ordinateur est exposé à la pluie ou à une humidité excessive.
- Votre ordinateur a subi une chute ou le boîtier a été endommagé de quelque autre façon.
- Vous pensez que votre ordinateur a besoin d'être inspecté ou réparé.
- Vous voulez nettoyer le boîtier (pour ce faire, suivez à la lettre les instructions exposées précédemment).

Important : la seule manière de couper complètement l'alimentation de l'ordinateur consiste à débrancher le cordon d'alimentation et le câble téléphonique et à retirer la batterie. Assurez-vous qu'au moins une extrémité du cordon d'alimentation se trouve à portée de main afin de pouvoir débrancher l'ordinateur si nécessaire.

Votre câble CA est doté d'une fiche à trois fils avec mise à la terre, destinée exclusivement aux prises CA reliées à la terre. Si vous ne parvenez pas à brancher la fiche car la prise n'est pas reliée à la terre, utilisez la fiche à deux fils livrée avec l'adaptateur ou adressez-vous à un électricien agréé pour qu'il remplace la prise par une prise de terre appropriée.

Veillez à toujours observer les consignes ci-dessous :

- Évitez de placer votre ordinateur à proximité d'un évier, d'un lavabo, d'une baignoire, d'une douche, etc.
- Protégez votre ordinateur de l'humidité et des intempéries (neige, pluie...).
- Lisez soigneusement les instructions d'installation avant de brancher votre ordinateur sur une prise murale.
- Gardez ces instructions dans un endroit facile d'accès pour vous et pour les utilisateurs éventuels.
- Suivez toutes les instructions et mises en garde concernant votre ordinateur.

Important : le matériel électrique peut s'avérer dangereux s'il n'est pas utilisé correctement. L'utilisation de ce produit ou de tout produit similaire doit toujours être supervisée par un adulte. Évitez que des enfants ne manipulent les composants internes ou les câbles de ces appareils.

Avertissement : n'introduisez jamais d'objets d'aucune sorte dans les ouvertures du boîtier. Cela peut être dangereux et provoquer un incendie ou un choc électrique.

Manipulation de la batterie

Avertissement : il existe un risque d'explosion si la batterie est remplacée par une autre de type incorrect. Éliminez les batteries usagées conformément aux directives d'environnement locales en vigueur. Veillez à ne pas percer ni incinérer la batterie.

Protection de votre système auditif

Avertissement : l'utilisation d'écouteurs ou d'un casque d'écoute à un niveau de volume trop élevé peut provoquer une perte d'acuité auditive permanente. L'oreille peut s'adapter petit à petit à des volumes sonores de plus en plus élevés qui peuvent sembler normaux, mais qui risquent à la longue d'endommager votre système auditif. En cas de sifflements ou de perte d'acuité auditive, arrêtez d'utiliser le casque ou les écouteurs et consultez un médecin. Plus le volume est élevé, plus votre audition risque d'être affectée rapidement. Pour protéger votre système auditif, les spécialistes conseillent de prendre les mesures suivantes :

- Limitez la durée d'utilisation à volume élevé de vos écouteurs ou de votre casque d'écoute.
- Évitez d'augmenter le volume afin de bloquer les bruits environnants.
- Baissez le volume si vous ne parvenez pas à entendre une personne qui parle à côté de vous.

Ergonomie

Voici quelques conseils pour la mise en place d'un environnement de travail sain.

Clavier et trackpad

Lorsque vous tapez au clavier ou que vous vous servez du trackpad, vos épaules doivent être détendues. Le bras et l'avant-bras doivent former un angle droit, la main étant placée dans le prolongement du poignet.

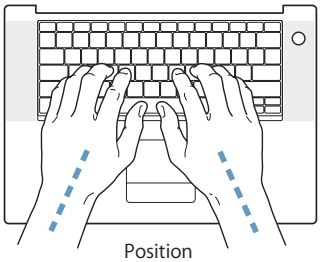

Position recommandée

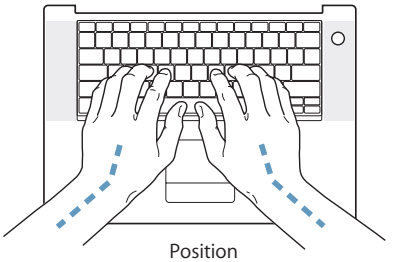

Position à éviter

Vous devez avoir les mains et les doigts détendus lorsque vous tapez au clavier ou que vous utilisez le trackpad. Évitez de replier les pouces à l'intérieur des paumes.

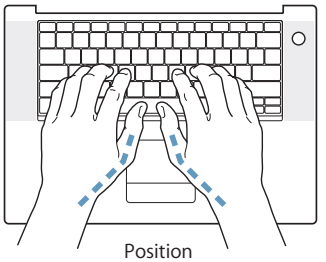

Position recommandée

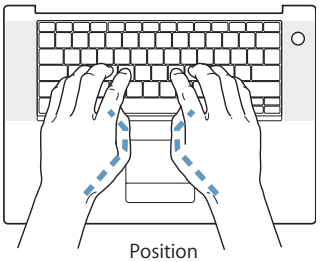

Position à éviter

Modifiez fréquemment la position de vos mains pour éviter la fatigue. Après un travail continu et intensif sur ordinateur, certains utilisateurs peuvent ressentir des douleurs aux mains, aux poignets ou aux bras. Si ces douleurs persistent, consultez un spécialiste.

Siège

Optez pour un siège de bureau réglable et offrant un dossier et une assise confortables. Réglez la hauteur du siège de sorte que vos cuisses reposent à l'horizontale et vos pieds à plat sur le sol. Le dossier du siège doit soutenir votre région lombaire, c'est-à-dire la partie inférieure de votre dos. Suivez les instructions du fabricant de sorte que le réglage du dossier soit parfaitement adapté à votre morphologie.

Au besoin, relevez le siège de manière à ce que vos avant-bras et vos mains soient placés correctement par rapport au clavier. Si, dans ce cas, vos pieds ne reposent plus à plat sur le sol, utilisez un repose-pied inclinable et réglable en hauteur. Vous pouvez également abaisser le niveau du plan de travail pour éviter l'emploi d'un repose-pied. Une troisième solution consiste à utiliser un bureau dont le poste de saisie est situé plus bas que le plan de travail.

Souris externe

Si vous utilisez une souris externe, veillez à ce qu'elle se trouve à hauteur du clavier. Ménagez un espace suffisant pour la manipuler avec aisance.

Écran intégré

Orientez l'écran de manière à réduire le plus possible les reflets de l'éclairage électrique et de la lumière du jour. Ne forcez pas l'écran si vous rencontrez une résistance. L'angle d'ouverture maximal de l'écran ne peut dépasser 140 degrés.

Réglez la luminosité et le contraste de l'écran chaque fois que vous déplacez l'ordinateur ou que l'éclairage ambiant change.

Pour en savoir plus

Rendez-vous sur le site Web www.apple.com/about/ergonomics.

Apple et l'environnement

Apple Computer, Inc. reconnaît sa responsabilité en matière de réduction de l'impact de ses produits et de ses activités sur l'environnement. Pour plus d'informations, rendez-vous sur le site en anglais www.apple.com/environment/summary.html.

Connexion à Internet

C

Votre ordinateur vous permet de naviguer sur le Web, d'échanger du courrier électronique avec vos amis et votre famille ou de dialoguer en temps réel via Internet. Suivez les instructions de ce guide détaillé pour vous connecter à Internet.

Lors du premier démarrage de Mac OS X, l'Assistant réglages vous aide à saisir vos informations concernant la configuration Internet.

Si vous n'avez pas utilisé l'Assistant réglages pour configurer votre connexion à Internet, vous pouvez l'utiliser maintenant. Ouvrez Préférences Système, puis cliquez sur Réseau. Cliquez sur le bouton d'assistance, puis sur Assistant pour ouvrir l'Assistant réglages de réseau. Si vous ne souhaitez pas utiliser l'Assistant réglages de réseau, vous pouvez utiliser les informations figurant dans cette annexe pour configurer votre connexion manuellement.

Il existe quatre types de connexion à Internet :

- **Connexion par ligne téléphonique :** l'ordinateur est relié à une prise téléphonique murale via un câble téléphonique (pour les ordinateurs comprenant un modem).
- **Connexion via un modem câble ou DSL à haut débit :** l'ordinateur est relié via un câble Ethernet à un modem spécial fourni par un FAI.
- **Connexion sans fil AirPort Extreme :** l'ordinateur est connecté sans fil à Internet via une borne d'accès AirPort Extreme ou AirPort Express.
- **Réseau local (LAN) :** l'ordinateur est connecté à un réseau local via un câble Ethernet. C'est le type de connexion habituellement utilisé dans les entreprises.

Avant de vous connecter à Internet :

1 Ouvrez un compte auprès d'un fournisseur d'accès à Internet (FAI). Utilisez les informations figurant dans l'annexe pour configurer votre connexion.

2 Procurez-vous les informations concernant la connexion auprès de votre FAI ou de votre administrateur réseau. Consultez la section suivante “Collecte des informations nécessaires” pour savoir quelles sont les informations dont vous avez besoin pour chaque type de connexion.

Si un autre ordinateur se trouvant au même emplacement est déjà connecté à Internet, vous pouvez probablement utiliser ses réglages.

Pour accéder aux réglages d’un ordinateur Mac OS X :

- Ouvrez la sous-fenêtre Réseau des Préférences Système.
- Dans le menu local Afficher, sélectionnez votre mode de connexion.
- Copiez les informations concernant votre connexion.

Pour accéder aux réglages d’un ordinateur Mac OS 9 :

- Ouvrez le tableau de bord TCP/IP.
- Rechercher le mode de connexion dans le menu local Connexion.
- Rechercher la configuration dans le menu local Configurer.
- Notez l’adresse IP, le masque de sous-réseau et l’adresse du routeur figurant dans les champs correspondants.

Pour accéder aux réglages d’un PC Windows :

Les informations d’un PC Windows concernant la connexion se trouvent à deux endroits.

- *Pour rechercher l’adresse IP et le masque de sous-réseau,* ouvrez le tableau de bord “Connexions Réseau et Internet”.
- *Pour accéder aux informations relatives aux comptes d’utilisateurs,* ouvrez le tableau de bord Comptes d’utilisateurs.

Vous pouvez écrire ces informations directement sur les pages suivantes, puis les saisir dans l’Assistant réglages.

3 Si vous utilisez un modem téléphonique, branchez un câble téléphonique (inclus avec la plupart des ordinateurs Macintosh) sur le port modem de votre ordinateur et sur une prise téléphonique murale. Si vous disposez d’un modem DSL ou câble, connectez-le à votre ordinateur en suivant les instructions incluses.

4 Allumez votre ordinateur et saisissez les informations dans l’Assistant réglages pour configurer votre connexion à Internet.

Remarque : si vous avez déjà démarré votre ordinateur et configuré votre connexion à Internet sans utiliser l’Assistant réglages, sélectionnez menu Pomme (🍎) > Préférences Système, puis cliquez sur Réseau. Cliquez ensuite sur le bouton d’assistance. L’Assistant réglages s’ouvre.

Collecte des informations nécessaires

Vous pouvez noter sur ces pages les informations obtenues auprès de votre FAI, de votre administrateur réseau ou récupérées sur un autre ordinateur, puis les saisir dans l'Assistant réglages de réseau.

Pour configurer une connexion téléphonique classique, procurez-vous les informations suivantes :

- Nom du fournisseur d'accès
- Nom de l'utilisateur ou du compte
- Mot de passe
- Numéro de téléphone du FAI
- Autre numéro de téléphone
- Préfixe pour obtenir une ligne extérieure

Pour configurer une connexion DSL, modem câble, LAN ou AirPort Extreme sans fil, choisissez votre méthode de connexion (en cas de doute, adressez-vous à votre administrateur système ou à votre FAI) :

- Manuellement
- Utilisation de DHCP avec une adresse manuelle
- Via DHCP
- Via BootP
- PPP

En cas de doute sur la méthode à utiliser, l'option "Via DHCP" peut s'avérer un bon choix car le réseau fournit automatiquement la plupart des informations requises.

Si vous avez sélectionné "Manuellement" ou "Utilisation de DHCP avec une adresse manuelle", regroupez les informations suivantes :

- Adresse IP
- Masque de sous-réseau
- Adresse du routeur

Remarque : si vous avez sélectionné "Utilisation de DHCP avec une adresse manuelle", vous n'avez pas besoin d'un masque de sous-réseau ou d'une adresse de routeur.

Si vous avez sélectionné "Via DHCP", regroupez les informations facultatives suivantes (consultez votre FAI si nécessaire) :

- ID client DHCP
- Serveurs DNS

Si vous avez sélectionné PPP (pour des connexions PPPoE), procurez-vous les informations suivantes :

- Fournisseur de services
- Nom du compte
- Mot de passe
- Nom du service PPPoE

Les informations ci-dessous sont facultatives. Consultez votre FAI ou votre administrateur système si nécessaire.

- Serveurs DNS
- Nom de domaine
- Serveur proxy

Saisie de vos informations

Après vous être procuré les informations spécifiques concernant la configuration auprès de votre FAI ou de votre administrateur réseau, vous pouvez cliquer sur le bouton d'assistance dans la sous-fenêtre des préférences Réseau pour ouvrir l'Assistant réglages de réseau ou bien saisir les informations manuellement.

Pour saisir vos informations manuellement, suivez les étapes correspondant à votre mode de connexion.

- Modem téléphonique avec connexion PPP (Point-to-Point Protocol) (voir la page 86)
- Connexion par modem câble, DSL ou LAN en utilisant ces configurations :
  - Manuelle (voir la page 90)
  - DHCP (voir la page 91)
  - PPPoE (voir la page 92)
- Connexion sans fil AirPort Extreme (voir la page 93)

Connexion avec un modem commuté

Le modem commuté constitue la manière la plus courante de se connecter à Internet. Votre modem utilise une méthode appelée PPP (Point-to-Point Protocol) pour se connecter à un FAI.

Assurez-vous que votre modem est branché sur une ligne téléphonique et que vous disposez des informations fournies par votre FAI (voir la page 85).

Pour configurer les Préférences réseau afin de vous connecter via le port de modem interne :

1. Choisissez le menu Pomme (🍎) > Préférences Système dans la barre des menus.
2. Cliquez sur Réseau.

3 Choisissez Configuration des ports réseau dans le menu local Afficher, puis cochez la case Activé à côté de Modem interne.

4 Faites glisser Modem interne en haut de la liste Configurations de port pour en faire l'interface réseau préférée ou principale.

5 Choisissez Modem interne dans le menu local Afficher et cliquez sur PPP.

6 Tapez les informations fournies par votre FAI, puis cliquez sur Appliquer.

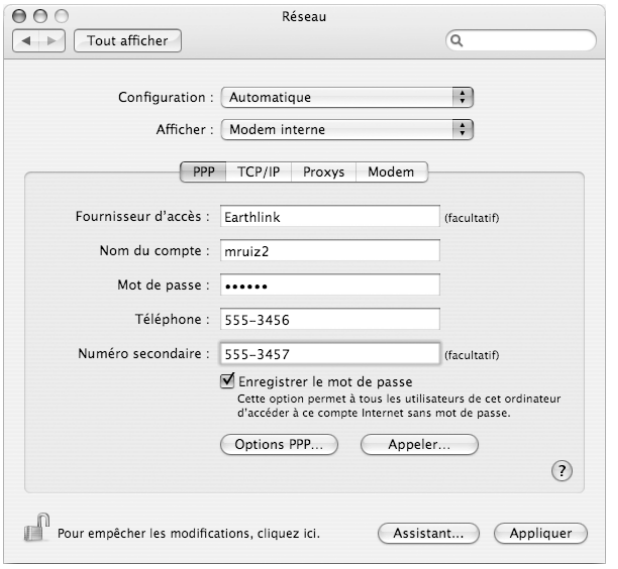

Pour tester votre configuration Internet :

1 Ouvrez l'application Connexion à Internet (dans le dossier Applications).

2 Cliquez sur l'icône Modem interne si nécessaire.

3 Tapez vos numéro de téléphone de connexion, nom de compte et mot de passe, si nécessaire.

4 Cliquez sur Se connecter.

L'application Connexion à Internet compose le numéro de votre FAI et établit une connexion.

Pour vous connecter automatiquement dès que vous ouvrez une application TCP/IP, telle qu'un navigateur Web ou une messagerie électronique :

1 Cliquez sur Options PPP (dans la sous-fenêtre PPP des préférences Réseau).

2 Cochez la case "Se connecter automatiquement si nécessaire".

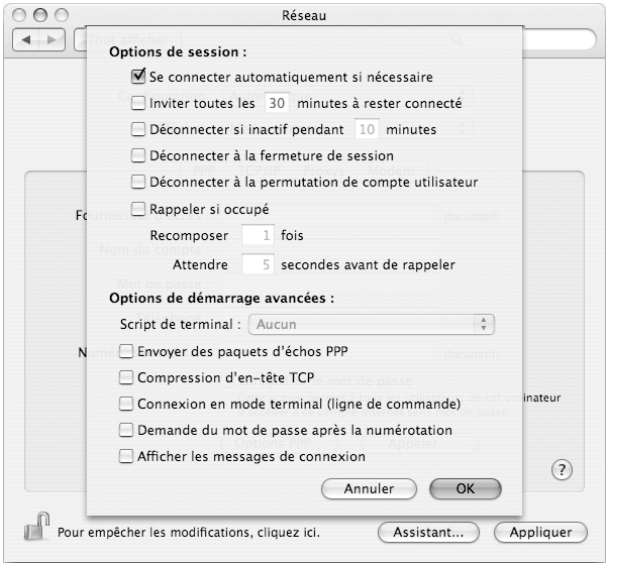

3 Cliquez sur OK, puis sur Appliquer.

Connexion par ligne DSL, modem câble ou réseau LAN

Si vous vous connectez à Internet soit à l'aide d'un modem DSL ou câble, soit via un réseau LAN Ethernet, demandez à votre FAI ou à votre administrateur réseau comment vous devriez configurer votre connexion à Internet :

- **Manuellement :** dans le cas d'une configuration manuelle, votre FAI ou administrateur réseau vous indique une adresse IP statique et d'autres informations que vous devez saisir dans les Préférences réseau.

- **Utilisation du protocole DHCP (Dynamic Host Configuration Protocol) :** avec une configuration DHCP, le serveur DHCP saisit automatiquement les informations à votre place.
- **Utilisation du protocole PPPoE (Point-to-Point Protocol over Ethernet) :** si vous utilisez un modem DSL et que vous avez besoin d'un nom d'utilisateur et d'un mot de passe pour vous connecter à Internet, vous devrez éventuellement configurer votre réseau pour qu'il utilise le protocole PPPoE.

Lors de la configuration de votre réseau, veillez à garder les informations fournies par votre FAI à portée de main (voir la page 85).

Pour configurer les Préférences réseau pour le port Ethernet intégré :

1 Choisissez le menu Pomme (🍎) > Préférences Système dans la barre des menus.

2 Cliquez sur Réseau.

3 Dans le menu local Afficher, sélectionnez Configurations de ports réseau.

4 Cochez la case Activé à côté d'Ethernet intégré.

5 Faites glisser Ethernet intégré en haut de la liste Configurations de port pour en faire l'interface réseau préférée ou principale.

Suivez ensuite les instructions de configuration manuelle de votre réseau, via DHCP ou PPPoE, selon les recommandations de votre FAI ou de votre administrateur réseau.

Configuration manuelle

Ayez à portée de main votre adresse IP statique, l'adresse du routeur et le masque de sous-réseau fournis par votre FAI (voir la page 85).

Pour procéder à la configuration manuelle :

1. Dans préférence Réseau, sélectionnez Ethernet intégré dans le menu local Afficher.
2. Cliquez sur TCP/IP, si nécessaire.
3. Dans le menu local Configurer IPv4, choisissez Manuellement.

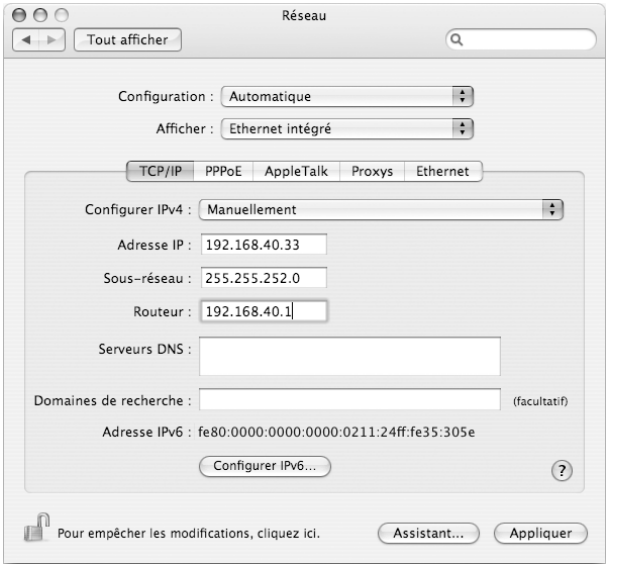

4. Saisissez les informations dans les champs correspondants.
5. Cliquez sur Appliquer.

Après avoir configuré votre réseau, vous pouvez utiliser votre connexion. Ouvrez votre navigateur Web (ou une autre application TCP/IP) afin de tester votre connexion à Internet.

Configuration DHCP

Après avoir choisi une configuration DHCP, le serveur DHCP fournit automatiquement les informations sur votre réseau.

Pour effectuer une configuration DHCP :

1 Dans préférence Réseau, sélectionnez Ethernet intégré dans le menu local Afficher.

2 Cliquez sur TCP/IP, si nécessaire.

3 Choisissez Via DHCP dans le menu local Configurer IPv4.

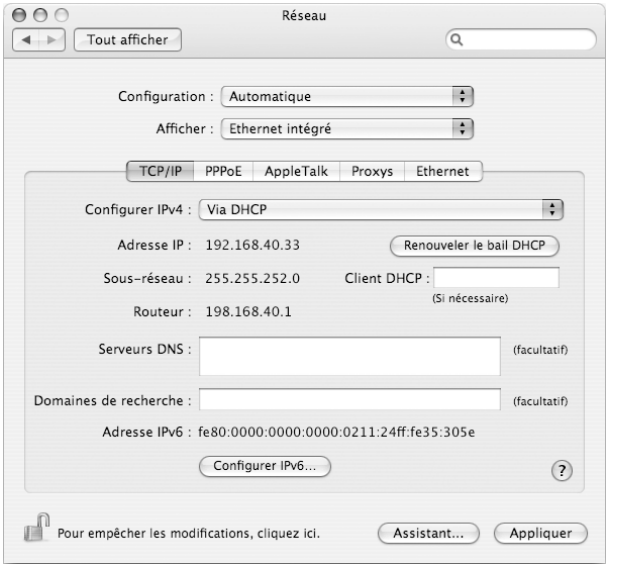

4 Cliquez sur Appliquer.

Ouvrez votre navigateur Web (ou une autre application TCP/IP) afin de tester votre connexion à Internet.

Remarque : sauf instructions contraires de votre FAI, ignorez les champs Client DHCP et Domaines de recherche.

Configuration PPPoE

Certains FAI recourant à la technologie DSL utilisent le protocole PPPoE (Point-to-Point Protocol over Ethernet). Si vous utilisez un modem DSL et que vous avez besoin d'un nom d'utilisateur et d'un mot de passe pour vous connecter à Internet, contactez votre FAI pour savoir si vous devez vous connecter via PPPoE.

Pour configurer une connexion PPPoE :

Ayez à portée de main votre nom d'utilisateur, votre mot de passe et, le cas échéant, l'adresse du serveur de noms de domaine (DNS) fournis par votre FAI (voir la page 85).

1 Dans préférence Réseau, sélectionnez Ethernet intégré dans le menu local Afficher.

2 Cliquez sur PPPoE et sélectionnez "Se connecter via PPPoE".

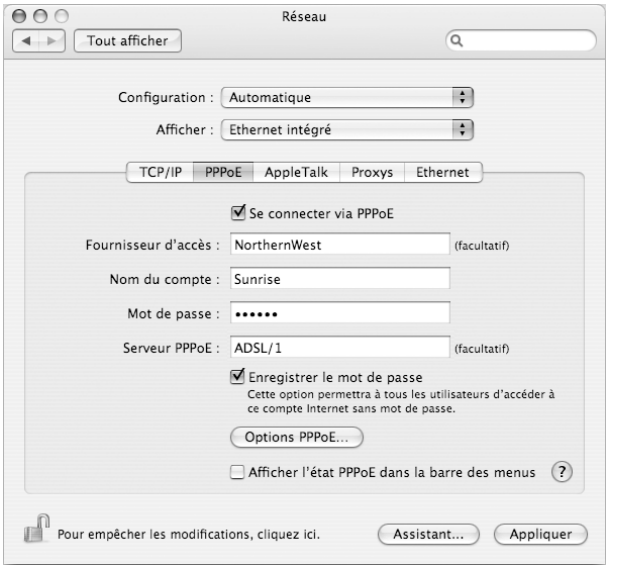

3 Saisissez les informations dans les champs correspondants. Si vous souhaitez que tous les utilisateurs de votre ordinateur utilisent la même méthode de connexion, sélectionnez "Enregistrer le mot de passe".

Remarque : pour vous connecter automatiquement au démarrage d'une application TCP/IP, telle qu'un navigateur Web ou une application de courrier électronique, cliquez sur Options PPPoE, puis sélectionnez "Se connecter automatiquement si nécessaire".

4 Cliquez sur TCP/IP et sélectionnez Via PPP ou Manuellement dans le menu local Configurer IPv4, selon les instructions de votre FAI. Si votre FAI vous a communiqué une adresse IP statique, choisissez Manuellement et tapez l'adresse dans le champ Adresse IP.

5 Saisissez les adresses des serveurs de noms de domaine (DNS) dans le champ Serveurs DNS.

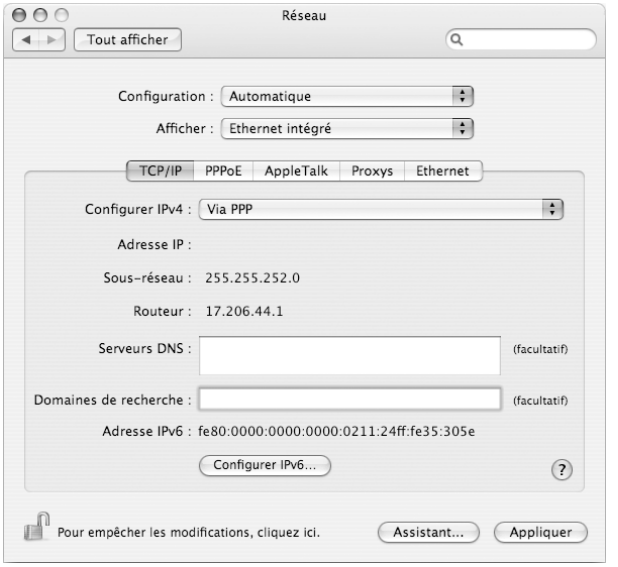

6 Cliquez sur Appliquer.

Votre connexion à Internet est prête dès que vous avez configuré votre réseau. Vous pouvez alors ouvrir votre navigateur Web ou une autre application TCP/IP afin de tester votre connexion.

Important : si vous n'avez pas sélectionné l'option de connexion automatique, vous devez ouvrir l'application Connexion à Internet, choisir la configuration adéquate, puis cliquer sur Se connecter. Pour plus d'informations, choisissez Aide > Aide Connexion à Internet dans la barre des menus située en haut de l'écran.

Configuration de votre connexion sans fil AirPort Extreme

Vous pouvez configurer votre réseau AirPort Extreme et votre connexion Internet via l'Assistant réglages Airport, situé dans le dossier Utilitaires de votre dossier Applications. L'assistant vous aide à configurer votre borne d'accès AirPort Extreme ou Airport Express et à préparer votre ordinateur pour utiliser AirPort Extreme. Pour plus d'informations sur votre borne d'accès, consultez la documentation incluse.

Si votre borne d'accès AirPort Extreme ou Airport Express est déjà configurée, votre système AirPort Extreme peut, dans la plupart des cas, y accéder immédiatement.

Pour vérifier si vous avez accès à un réseau AirPort Extreme :

- Cliquez sur l'icône d'état AirPort dans la barre des menus et choisissez un réseau AirPort dans la liste.

Si aucun réseau AirPort n'y figure, vous pouvez utiliser l'Assistant réglages AirPort pour vérifier ou modifier vos réglages ou bien les changer via la sous-fenêtre Réseau des Préférences Système.

Configuration manuelle d'une connexion AirPort Extreme

Pour configurer une connexion manuelle utilisant des adresses spécifiques affectées par avance pour vos serveurs et votre ordinateur, procurez-vous les informations suivantes auprès de votre administrateur de système.

Si vous vous connectez via DHCP, la plupart de ces informations sont automatiquement transmises à votre ordinateur via le réseau. Consultez votre administrateur de système pour obtenir les renseignements nécessaires.

- Adresses des serveurs de noms de domaine (DNS), si nécessaire
- Configuration d'adresse IP manuelle ou via DHCP
- Adresse IP
- Adresse du routeur
- Masque de sous-réseau
- Mot de passe, si nécessaire

Assurez-vous ensuite que les options de connexion AirPort sont activées dans les préférences Réseau.

Pour configurer les Préférences réseau pour une connexion AirPort Extreme :

1 Choisissez le menu Pomme (🍎) > Préférences Système dans la barre des menus.

2 Cliquez sur Réseau.

3 Dans le menu local Afficher, sélectionnez Configurations de ports réseau.

4 Cochez la case Activé à côté d'AirPort.

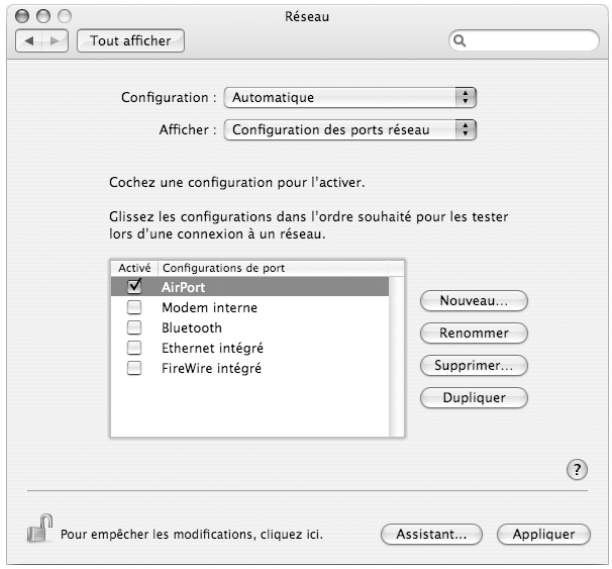

Suivez ensuite les instructions fournies par votre FAI ou votre administrateur réseau pour configurer votre réseau manuellement ou via DHCP. Si vous configurez vous-même votre réseau, il est peut-être plus simple d'utiliser DHCP car le serveur attribue automatiquement les adresses IP.

5 Choisissez AirPort dans le menu local Afficher.

6 Cliquez sur TCP/IP, si nécessaire.

7 Dans le menu local Configurer IPv4, choisissez Manuellement ou Via DHCP.

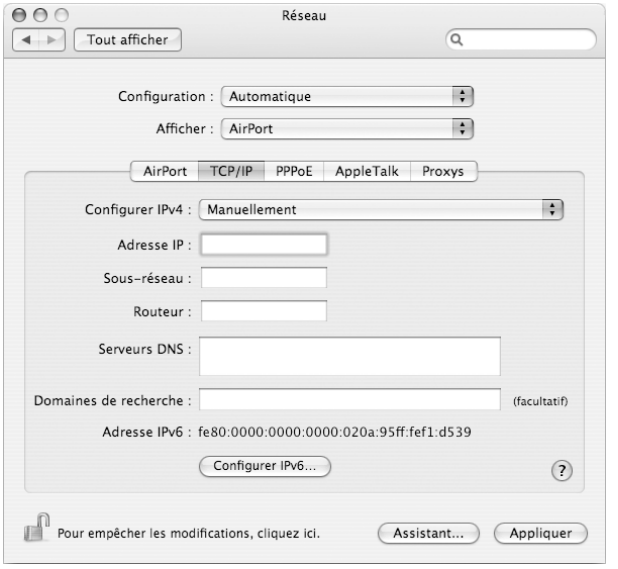

- *Si vous choisissez Manuellement,* saisissez les autres informations dans les champs correspondants.
- *Si vous choisissez Via DHCP,* il est inutile de saisir d'autres informations, sauf instructions contraires de votre administrateur de système.

8 Cliquez sur AirPort et sélectionnez les options requises pour vous connecter à un réseau AirPort Extreme après le redémarrage ou lors de la réactivation de l'ordinateur après une suspension d'activité.

9 Cliquez sur Appliquer.

Une fois les réglages AirPort configurés, vous pouvez vous connecter.

Pour tester votre connexion AirPort Extreme :

- Cliquez sur l'icône d'état AirPort dans la barre des menus et choisissez Activer AirPort.

Tout réseau AirPort Extreme situé dans la zone de couverture doit apparaître dans le menu.

Dépannage de votre connexion

En cas de problèmes avec votre connexion Internet, référez-vous aux suggestions présentées dans les sections suivantes en fonction du type de connexion dont vous disposez.

Connexion à Internet par modem câble, DSL et réseau LAN

Si vous ne parvenez pas à vous connecter à Internet à l'aide de votre modem câble ou DSL ou via votre réseau local (LAN), suivez les instructions ci-après.

Important : les instructions relatives aux modems ne concernent pas les utilisateurs de réseau LAN. Contrairement aux utilisateurs de modems câble et DSL, les utilisateurs de réseau LAN peuvent disposer de concentrateurs, commutateurs, routeurs et autres dispositifs de connexion. Ils doivent faire appel à leur administrateur réseau plutôt qu'à un FAI.

Vérifiez les câbles et les sources d'alimentation

Assurez-vous que tous les câbles du modem sont correctement branchés, y compris le câble d'alimentation du modem, le câble reliant le modem à l'ordinateur et le câble raccordant le modem à la prise murale. Vérifiez les câbles et l'alimentation des routeurs et des concentrateurs Ethernet.

Éteignez puis rallumez le modem et réinitialisez le matériel modem

Éteignez votre modem DSL ou votre modem câble pendant quelques minutes, puis rallumez-le. Certains FAI conseillent de débrancher le câble d'alimentation du modem. Si votre modem dispose d'un bouton de réinitialisation, vous pouvez l'actionner avant ou après avoir éteint puis rallumé le modem.

Connexions PPPoE

Si vous ne parvenez pas à vous connecter à votre FAI via PPPoE, vérifiez d'abord les câbles et l'alimentation, éteignez puis rallumez le modem et réinitialisez le matériel modem.

Pour vérifier les réglages des Préférences Système :

1. Choisissez le menu Pomme (🍎) > Préférences Système dans la barre des menus.
2. Cliquez sur Réseau.
3. Dans le menu local Afficher, sélectionnez Configurations de ports réseau.
4. Sélectionnez Ethernet intégré, puis faites glisser cette configuration en haut de la liste des configurations de ports.
5. Dans le menu local Afficher, sélectionnez Ethernet intégré.
6. Cliquez sur PPPoE.
7. Sélectionnez Se connecter via PPPoE.

8 Vérifiez le champ Nom de compte pour vous assurer d'avoir tapé les informations correctes fournies par votre FAI.

9 Si vous avez choisi d'enregistrer votre mot de passe, saisissez-le à nouveau afin d'être sûr qu'il est correct.

10 Cliquez sur TCP/IP. Assurez-vous d'avoir saisi dans cette sous-fenêtre les informations correctes fournies par votre FAI.

11 Cliquez sur Appliquer.

Connexions au réseau

Si vous disposez de plusieurs ordinateurs tentant de partager une connexion à Internet, assurez-vous que votre réseau est correctement configuré. Vous devez savoir si votre FAI fournit une seule ou plusieurs adresses IP, autrement dit, une pour chaque ordinateur.

Si une seule adresse IP est utilisée, vous devez disposer d'un routeur capable de partager la connexion (on parle alors de conversion d'adresse réseau (NAT) ou de masquage d'adresses IP). Pour obtenir des informations sur la configuration, consultez la documentation fournie avec votre routeur ou contactez la personne qui a configuré votre réseau. La borne d'accès AirPort Extreme peut être utilisée pour que plusieurs ordinateurs partagent une adresse IP. Pour obtenir plus d'informations sur l'utilisation de la borne d'accès AirPort Extreme, consultez l'aide à l'écran ou bien visitez le site Web AirPort, à l'adresse www.apple.com/fr/airport.

Si ces instructions s'avèrent insuffisantes pour résoudre les problèmes rencontrés, contactez votre fournisseur d'accès à Internet.

Les dix questions principales

D

Une question ? Voici les dix questions les plus fréquemment posées par les nouveaux utilisateurs du PowerBook.

Ma connexion Internet ne semble pas fonctionner. Comment la configurer ?
Il y a différents types de connexions Internet. Vous pouvez, par exemple, vous connectez via un modem, une connexion DSL, une connexion sans fil AirPort ou un réseau Ethernet. Vous devrez fournir à Mac OS X des informations spécifiques sur votre type de connexion, votre fournisseur d'accès Internet ou votre réseau. La première étape de configuration de votre connexion consiste à regrouper les informations requises pour votre type de connexion. Pour connaître les informations requises et savoir comment configurer votre type de connexion, consultez l'annexe C, "Connexion à Internet", à la page 83. Votre ordinateur dispose également d'une application Assistant réglages pour vous aider à configurer votre connexion Internet. Ouvrez Préférences Système, puis cliquez sur Réseau. Cliquez sur le bouton d'assistance pour ouvrir l'Assistant réglages de réseau.

Comment configurer mon imprimante ? Est-elle compatible avec mon PowerBook ?
Commencez par connecter votre imprimante et installer tous les logiciels en suivant les instructions incluses avec l'imprimante. Ensuite, ouvrez les Préférences Système, puis cliquez sur l'icône Imprimantes et fax. Utilisez la sous-fenêtre Imprimantes et fax pour configurer votre PowerBook de sorte qu'il puisse utiliser l'imprimante. Vous trouverez de plus amples informations sur la configuration des imprimantes dans l'Aide Mac (choisissez Aide > Aide Mac dans la barre des menus, puis recherchez "imprimante"). Consultez également la section "Connexion à une imprimante" à la page 32 de ce manuel.

Si votre imprimante ne semble pas fonctionner comme prévu, il sera peut-être nécessaire de consulter le site Web du fabricant pour obtenir les gestionnaires d'imprimante mis à jour. La dernière version du logiciel d'imprimante est souvent disponible en téléchargement.

Si vous envoyez une tâche à votre imprimante et que celle-ci n'imprime pas, cliquez sur l'icône de l'imprimante dans le Dock pour vérifier si l'impression est interrompue ou si la tâche est en pause. (Si aucune icône n'apparaît dans le Dock, ouvrez Configuration d'imprimante dans le dossier Applications/Utilitaires et double-cliquez sur le nom de l'imprimante.) Si la fenêtre de l'imprimante annonce "Tâche suspendue", cliquez sur le bouton Démarrer tâches. Si "Pause" apparaît à côté du nom de la tâche, reprenez l'impression en cliquant sur le nom de la tâche, puis sur Reprendre. Si l'impression d'une tâche a été interrompue à la suite d'une erreur technique, effacez la tâche défectueuse en la sélectionnant et en cliquant sur Effacer. Essayer ensuite d'imprimer la tâche à nouveau.

Comment fonctionne l'interface Mac OS X ?

Les utilisateurs qui découvrent Mac OS X se demandent souvent comment exécuter certaines tâches. L' Aide Mac constitue la meilleure source d'informations sur Mac OS X. Elle comprend des explications préliminaires destinées aux nouveaux utilisateurs, aux utilisateurs Windows s'initiant à Mac OS X, ainsi qu'aux utilisateurs ayant effectué une mise à niveau de Mac OS 9. Ouvrez l'Aide Mac en choisissant Aide > Aide Mac dans le menu Aide de la barre des menus du Finder, en haut de votre écran, Explorez les informations destinées aux nouveaux utilisateurs Mac OS X. La plupart des tâches élémentaires recherchées par l'utilisateur impliquent le Finder, essayez donc de rechercher "Finder" également.

Comment prolonger la longévité de la batterie de mon PowerBook ?

N'oubliez pas d'étalonner votre batterie lors de la première utilisation (voir "Étalonnage de votre batterie" à la page 18). Vous pouvez économiser l'énergie de la batterie en utilisant les options de la fenêtre des préférences Économiseur d'énergie pour spécifier quand l'ordinateur doit suspendre son activité et quand l'écran doit s'éteindre. Ouvrez Préférences système et cliquez sur l'icône Économiseur d'énergie. Choisissez les réglages les mieux adaptés à votre mode d'utilisation. L'utilisation de périphériques, tels que les disques durs, qui tirent leur énergie de votre ordinateur, peut aussi contribuer à diminuer l'autonomie de votre batterie. Vous pouvez économiser l'énergie de la batterie en déconnectant ces appareils. Vous pouvez également vous procurer une batterie supplémentaire et la brancher sur votre ordinateur lorsque la batterie est faible. Pour obtenir plus d'informations sur les moyens d'économiser l'énergie de la batterie, consultez la section "Astuces pour économiser la batterie" à la page 58.

J'ai inséré un disque dans le lecteur optique, mais rien ne se passe. Comment savoir si le disque est compatible avec mon lecteur optique ?
Appuyez sur la touche d'éjection de disque (⏏) pour éjecter le disque. Les lecteurs optiques à chargement par fente Apple ne prennent en charge que des disques circulaires de 12 cm. Les disques non standard et les disques n'ayant pas une forme circulaire ne fonctionnent pas avec le lecteur optique. Pour plus d'informations sur les disques non standard, rendez-vous sur le site d'assistance et de service Apple à l'adresse www.apple.com/fr/support, puis recherchez "disques non standard".

Avertissement : l'insertion d'un disque non standard peut endommager le lecteur.

Comment connecter un moniteur ou un téléviseur à mon PowerBook ?
Votre PowerBook est équipé d'un port moniteur externe ainsi que d'adaptateurs destinés à la connexion de la plupart des moniteurs, téléviseurs et écrans vidéo existant sur le marché. Si votre périphérique possède un connecteur différent du port moniteur externe de votre PowerBook, vous devez relier un adaptateur pour le connecter au port. Pour savoir quels adaptateurs sont livrés avec votre PowerBook, lisez la page 5. Pour plus d'informations sur la connexion d'écrans et autres périphériques, consultez la section "Utilisation de la gestion de la vidéo externe (DVI, VGA et S-vidéo)" à la page 47.

J'ai oublié mon mot de passe. Comment le réinitialiser ?
Pour réinitialiser votre mot de passe, démarrez à partir du disque d'installation et de restauration de logiciels qui vous a été fourni avec votre ordinateur. Une fois le programme d'installation ouvert, sélectionnez Installation > "Réinitialiser le mot de passe" dans la barre des menus. Suivez les instructions à l'écran.

J'entends un ventilateur se déclencher et la température de mon PowerBook semble augmenter. Est-ce normal ?
Votre PowerBook est conçu pour fonctionner dans le cadre de limites thermiques sûres. Le ventilateur se déclenche et fonctionne pour maintenir le PowerBook à des températures normales lorsqu'il est en activité. La partie inférieure de votre PowerBook peut s'échauffer car elle sert à évacuer la chaleur du boîtier. Il s'agit d'un comportement tout à fait normal. Pour en savoir plus, reportez-vous à la "Utilisation de votre PowerBook" à la page 78.

Mon application ou Mac OS X ne semblent pas fonctionner correctement. Faut-il réinstaller Mac OS X ?

Le processus de dépannage d'un problème demande que vous répondiez à plusieurs questions comme, par exemple, savoir si un problème survient toujours avec une application spécifique, s'il est lié au système d'exploitation ou s'il est dû à un matériel défectueux. Avant de réinstaller, consultez la section "Dépannage" à la page 67 pour vous aider à analyser le problème. Apple fournit également de nombreuses explications et des conseils techniques de résolution de problèmes sur le site d'assistance et de service, à l'adresse www.apple.com/fr/support. Si vous constatez qu'une réinstallation de Mac OS X s'impose, vous trouverez toutes les instructions nécessaires dans la section "Réinstallation des logiciels fournis avec votre ordinateur" à la page 71.

J'ai installé une application sur mon PowerBook, mais elle ne semble pas fonctionner. Où trouver de l'aide ?

Vérifiez la documentation fournie avec l'application pour obtenir des instructions sur l'assistance. Les fabricants sont souvent conscients des problèmes courants susceptibles de survenir avec leurs applications et fournissent des solutions et des mises à jours à usage immédiat. Si votre programme n'est pas un produit Apple, contactez directement l'éditeur concerné afin d'obtenir une assistance adaptée.

Communications Regulation Information

FCC Compliance Statement

This device complies with part 15 of the FCC rules. Operation is subject to the following two conditions: (1) This device may not cause harmful interference, and (2) this device must accept any interference received, including interference that may cause undesired operation. See instructions if interference to radio or television reception is suspected.

Radio and Television Interference

This computer equipment generates, uses, and can radiate radio-frequency energy. If it is not installed and used properly—that is, in strict accordance with Apple's instructions—it may cause interference with radio and television reception.

This equipment has been tested and found to comply with the limits for a Class B digital device in accordance with the specifications in Part 15 of FCC rules. These specifications are designed to provide reasonable protection against such interference in a residential installation. However, there is no guarantee that interference will not occur in a particular installation.

You can determine whether your computer system is causing interference by turning it off. If the interference stops, it was probably caused by the computer or one of the peripheral devices.

If your computer system does cause interference to radio or television reception, try to correct the interference by using one or more of the following measures:

- Turn the television or radio antenna until the interference stops.
- Move the computer to one side or the other of the television or radio.
- Move the computer farther away from the television or radio.
- Plug the computer in to an outlet that is on a different circuit from the television or radio. (That is, make certain the computer and the television or radio are on circuits controlled by different circuit breakers or fuses.)

If necessary, consult an Apple-authorized service provider or Apple. See the service and support information that came with your Apple product. Or, consult an experienced radio/television technician for additional suggestions.

Important: Changes or modifications to this product not authorized by Apple Computer, Inc., could void the EMC compliance and negate your authority to operate the product.

This product has demonstrated EMC compliance under conditions that included the use of compliant peripheral devices and shielded cables between system components. It is important that you use compliant peripheral devices and shielded cables between system components to reduce the possibility of causing interference to radios, television sets, and other electronic devices.

Responsible party (contact for FCC matters only): Apple Computer, Inc. Product Compliance, 1 Infinite Loop M/S 26-A, Cupertino, CA 95014-2084, 408-974-2000.

Bluetooth Information

Conformité FCC de Bluetooth sans fil

The antenna used with this transmitter must not be colocated or operated in conjunction with any other antenna or transmitter subject to the conditions of the FCC Grant.

Bluetooth Industry Canada Statement

This Class B device meets all requirements of the Canadian interference-causing equipment regulations.

Cet appareil numérique de la Classe B respecte toutes les exigences du Règlement sur le matériel brouilleur du Canada.

Bluetooth Europe–Déclaration de conformité UE

Ce périphérique sans fil est conforme aux normes EN 300 328, EN 301-489 et EN 60950 d'après les dispositions de la directive R&TTE.

Industry Canada Statement

Complies with the Canadian ICES-003 Class B specifications. Cet appareil numérique de la classe B est conforme à la norme NMB-003 du Canada.

VCCI Class B Statement

情報処理装置等電波障害自主規制について

この装置は、情報処理装置等電波障害自主規制協議会 (VCCI) の基準に基づくクラス B 情報技術装置です。この装置は家庭環境で使用されることを目的としていますが、この装置がラジオやテレビジョン受信機に近接して使用されると、受信障害を引き起こすことがあります。

取扱説明書に従って正しい取扱をしてください。

Europe : déclaration de conformité UE

Conforme aux directives européennes 72/23/CEE, 89/336/CEE, 1999/5/CE
Voir http://www.apple.com/euro/compliance

Laser Information

Warning: Making adjustments or performing procedures other than those specified in your equipment's manual may result in hazardous radiation exposure.

Do not attempt to disassemble the cabinet containing the laser. The laser beam used in this product is harmful to the eyes. The use of optical instruments, such as magnifying lenses, with this product increases the potential hazard to your eyes. For your safety, have this equipment serviced only by an Apple-authorized service provider.

Because of the optical disc drive in your computer, your computer is a Class 1 laser product. The Class 1 label, located in a user-accessible area, indicates that the drive meets minimum safety requirements. A service warning label is located in a service-accessible area. The labels on your product may differ slightly from the ones shown here.

Class 1 label

Service warning label

Exposure to Radio Frequency Energy

The radiated output power of the AirPort Extreme technology is far below the FCC radio frequency exposure limits. Nevertheless, it is advised to use the wireless equipment in such a manner that the potential for human contact during normal operation is minimized.

Mouse and Keyboard Information

La souris optique d'Apple est un appareil à diode électroluminescente de catégorie 1. Ce produit est conforme aux exigences des directives européennes 72/23/CEE et 89/336/CEE.

It also complies with the Canadian ICES-003 Class B Specification.

Avertissement concernant les activités à haut risque

Cet ordinateur n'est pas conçu pour être utilisé dans des installations nucléaires, pour la navigation ou la communication aérienne, pour le contrôle du trafic aérien, ni dans aucune autre situation où une panne du système informatique pourrait entraîner la mort, des blessures ou de graves dommages écologiques.

ENERGY STAR® Compliance

As an ENERGY STAR® partner, Apple has determined that standard configurations of this product meet the ENERGY STAR® guidelines for energy efficiency. The ENERGY STAR® program is a partnership with office product equipment manufacturers to promote energy-efficiency. Reducing energy consumption of office products saves money and reduces pollution by eliminating wasted energy.

Disposal and Recycling Information

The backlight lamp in this product contains mercury. Dispose according to local, state, and federal laws. For information about Apple's recycling program, go to www.apple.com/environment/summary.html.

Battery Disposal Information

Disposez des batteries conformément aux directives d'environnement locales en vigueur.

Deutschland: Das Gerät enthält Batterien. Diese gehören nicht in den Hausmüll. Sie können verbrauchte Batterien beim Handel oder bei den Kommunen unentgeltlich abgeben. Um Kurzschlüsse zu vermeiden, kleben Sie die Pole der Batterien vorsorglich mit einem Klebestreifen ab.

*Nederlands:*Gebruikte batterijen kunnen worden ingeleverd bij de chemokar of in een speciale batterijcontainer voor klein chemisch afval (kca) worden gedeponeerd.

Taïwan :

廢電池請回收

Union Européenne : informations sur l'élimination

Ce symbole signifie que vous devez vous débarasser de votre produit sans le mélanger avec les ordures ménagères, selon les normes et la législation de votre pays. Lorsque ce produit n'est plus utilisable, portez-le dans un centre de traitement des déchets agréé par les autorités locales. Certains centres acceptent les produits gratuitement. Le traitement et le recyclage séparé de votre produit lors de son élimination aideront à préserver les ressources naturelles et à protéger l'environnement et la santé des êtres humains.

Informations relatives au téléphone et au modem Apple 56K

Notifiez votre opérateur téléphonique.
Certains opérateurs téléphoniques exigent que vous informiez votre agence locale lorsque vous raccordez un modem à leur réseau.

Information You Need in the United States
The internal modem complies with Part 6B of the FCC rules. On the back of this equipment is a label that contains, among other information, the FCC registration number and ringer equivalence number (REN). If requested, provide this information to your telephone company.

- *Ringer equivalence number (REN) :* 0.1B The REN is useful to determine the quantity of devices you may connect to your telephone lines and still have all those devices ring when your telephone number is called. In most, but not all areas, the sum of the RENs of all devices connected to one line should not exceed five (5.0). To be certain of the number of devices you may connect to your line, as determined by the REN, you should contact your local telephone company to determine the maximum REN for your calling area.
- *Telephone jack type:* USOC, RJ-11 An FCC-compliant telephone cord and modular plug are provided with this equipment. This equipment is designed to be connected to the telephone network or premises wiring using a compatible modular jack that complies with Part 68 rules. See the installation instructions for details.

Telephone Line Problems
If your telephone doesn't work, there may be a problem with your telephone line. Disconnect the modem to see if the problem goes away. If it doesn't, report the problem either to your local telephone company or to your company's telecommunications people.

If disconnecting the modem eliminates the problem, the modem itself may need service. See the service and support information that came with your Apple product for instructions on how to contact Apple or an Apple-authorized service provider for assistance.

If you do not disconnect your modem when it is adversely affecting the telephone line, the telephone company has the right to disconnect your service temporarily until you correct the problem. The telephone company will notify you as soon as possible. Also, you will be informed of your right to file a complaint with the FCC.

The telephone company may make changes in its facilities, equipment, operations, or procedures that could affect the operation of your equipment. If this happens, the telephone company will provide advance notice in order for you to make the necessary modifications to maintain uninterrupted service.

The internal modem will not work with party lines, cannot be connected to a coin-operated telephone, and may not work with a private branch exchange (PBX).

Telephone Consumer Protection Act
The Telephone Consumer Protection Act of 1991 makes it unlawful for any person to use a computer or other electronic device to send any message via a telephone fax machine unless such message clearly contains, in a margin at the top or bottom of each transmitted page or on the first page of the transmission, the date and time it was sent and an identification of the business or other entity, or individual sending the message and the telephone number of the sending machine of such business, entity, or individual.

Information You Need in Canada
The Industry Canada (IC) label identifies certified equipment. This certification means that the equipment meets certain telecommunications network protective, operational, and safety requirements. The Department does not guarantee the equipment will operate to a user's satisfaction.

Before installing this equipment, make sure that you are permitted to connect to the facilities of the local telecommunications company. Be sure you use an acceptable method of connection to install the equipment. In some cases, you may extend the company's internal wiring for single-line individual service by means of a certified telephone extension cord. Be aware, however, that compliance with these conditions may not prevent degradation of service in some situations.

Repairs to certified equipment should be made by an authorized Canadian maintenance facility designated by the supplier. Any equipment malfunctions or repairs or alterations that you make to this equipment may cause the telecommunications company to request that you disconnect the equipment.

In Canada, contact Apple at: 7495 Birchmount Road, Markham, Ontario, L3R 5G2, 800-263-3394

Warning: Users should ensure for their own protection that the electrical ground connections of the power utility, telephone lines, and internal metallic water pipe system, if present, are connected together. This precaution may be particularly important in rural areas.

Users should not attempt to make such connections themselves, but should contact the appropriate electric inspection authority or electrician.

- *Load number:*0.1 The load number (LN) assigned to each terminal device denotes the percentage of the total load to be connected to the telephone loop that is used by the device, to prevent overloading. The termination of a loop may consist of any combination of devices, subject only to the requirement that the sum of the load numbers of all devices does not exceed 100.
- *Telephone jack type:* CA-11

Informations destinées aux utilisateurs canadiens
L'étiquette d'Industrie Canada identifie un matériel homologué. Cette étiquette certifie que le matériel est conforme à certaines normes de protection, d'exploitation et de sécurité des réseaux de télécommunications. Le Ministère n'assure toutefois pas que le matériel fonctionnera à la satisfaction de l'utilisateur.

Avant d'installer ce matériel, l'utilisateur doit s'assurer qu'il est permis de le raccorder au réseau de l'entreprise locale de télécommunication. Le matériel doit également être installé en suivant une méthode acceptée de raccordement. Dans certains cas, le câblage appartenant à l'entreprise utilisé pour un service individuel à ligne unique peut être prolongé au moyen d'un dispositif homologué de raccordement (cordon prolongateur téléphonique).

L'abonné ne doit pas oublier qu'il est possible que la conformité aux conditions énoncées ci-dessus n'empêche pas la dégradation du service dans certaines situations. De fait, les entreprises de télécommunication ne permettent pas que l'on raccorde un matériel aux prises d'abonnés, sauf dans les cas précis prévus par les tarifs particuliers de ces entreprises.

Les réparations de matériel homologué doivent être effectuées par un centre d'entretien canadien autorisé désigné par le fournisseur. La compagnie de télécommunications peut demander à l'utilisateur de débrancher un appareil suite à des réparations ou à des modifications effectuées par l'utilisateur ou en raison d'un mauvais fonctionnement.

Veuillez contacter Apple pour des informations supplémentaires :

Apple Canada, Inc.
7495 Birchmount Road
Markham, Ontario
Canada L3R 5G2

Service clientèle d'Apple Canada : 800-263-3394

Avertissement : pour sa propre sécurité, l'utilisateur doit s'assurer que tout les fils de mise à la terre du secteur, des lignes téléphoniques et les canalisations d'eau métalliques, s'il y en a, soient raccordés ensemble. Cette précaution est particulièrement importante dans les régions rurales.

L'utilisateur ne doit pas tenter de faire ces raccordements lui-même ; il doit avoir recours à un service d'inspection des installations électriques ou à un électricien, selon le cas.

- *Numéro de charge :* 0,1 L'indice de charge (IC) assigné à chaque dispositif terminal indique, pour éviter toute surcharge, le pourcentage de la charge totale qui sera raccordée à un circuit téléphonique bouclé utilisé par ce dispositif. La terminaison du circuit bouclé peut être constituée de n'importe quelle combinaison de dispositifs pourvu que la somme des indices de charge de l'ensemble des dispositifs ne dépasse pas 100.
- *Type de prise téléphonique :* CA-11

Information You Need in the United Kingdom
This terminal equipment is intended for direct connection to the analogue Public Switched Telecommunications Network and is approved for use within the United Kingdom with the following features:

- Modem facility
- Autocalling facility
- Autoanswer facility
- DTMF signaling

Operation in the absence of proceed indication or upon detection of proceed indication

This product is in conformity with relevant regulatory standards following the provisions of European Council Directives 73/23/EEC (Low Voltage Directive) and 89/336/EEC amended by 92/31/EEC (EMC Directive).

Informationen fur Deutschland
Diese Modem-Karte ist als Endeinrichtung vorgesehen und muss an ein TAE mit F-Kodierung angeschlossen werden. Diese Endeinrichtung ist in Konformität gemäss Niederspannungsrichtlinie 73 / 23 / EWG sowie EMC-Richtlinien 89 / 336 / EWG und 92 / 31 / EWG.

Informations pour la France
Ce matériel est conforme aux normes applicables de sécurité électrique d'après la directive 73/23/CEE et aux normes applicables de comptabilité électromagnétique d'après la directive 89/336/CEE, modifiée par la directive 92/31/CEE.

Information You Need in Australia

All telecommunications devices are required to be labelled as complying to the Australian telecommunications standards, ensuring the health and safety of the operator and the integrity of the Australian telecommunications network. To provide compliance with the Australian Communications Authority's technical standards, please ensure that the following AT commands are maintained:

- ATB0 (ITU/CCITT operation)
- AT&G0 (no guard tone)
- AT&P1 (33/66 pulse dial make/break ratio)
- ATS0 = 0 or ATS0 = 1 (no answer or answer greater than one ring)
- ATS6 = 95 (DTMF period between 70–255 ms)
- ATS11 = 95 (DTMF period between 70–255 ms)

For calls that are automatically generated, a total of three call attempts are allowed to a telephone number, with a minimum period between calls of 2 seconds. If the call does not connect after three attempts, 30 minutes must expire before automatic redialing may be initiated. Failure to set the modem (and any associated communications software) to the above settings may result in the modem being non-compliant with Australian telecommunications standards. Under these circumstances a user could be subject to significant penalties under the Telecommunications Act 1997.

This modem must be properly secured in order for you to use it. Telecommunications network voltages exist inside the computer and the telecommunications line connection must be removed before opening the computer.

Information You Need in New Zealand

This modem is fully approved to operate on the New Zealand telecommunications network under Telepermit number PTC 211/04/002. All telecommunications devices are required to hold a Telepermit and be labelled accordingly with the approved Telepermit number to comply with the New Zealand telecommunications standards, ensuring the health and safety of the operator and the integrity of the New Zealand telecommunications network. To ensure compliance, all calls that are automatically generated should not make more than 10 call attempts to the same number within any 30 minute period with a minimum period between calls of 30 seconds. Failure to adhere to these standards may result in the modem being non-compliant with New Zealand Telecom standards. Under these circumstances a user could be subject to significant penalties.

Important: The grant of a Telepermit for any item of terminal equipment indicates that only Telecom has accepted that the item complies with minimum conditions for connection to its network. It indicates no endorsement of the product by Telecom, nor does it provide any sort of warranty. Above all, it provides no assurance that any item will work correctly in all respects with another item of Telepermitted equipment of a different make or model, nor does it imply that any product is compatible with all of Telecom's network services.